MEDION®

47 cm/18,5“ LED-Backlight TV

MEDION® P12079

Bedienungsanleitung

Inhaltsverzeichnis

Geräteübersicht 3
Vorderseite und Oberseite 3
Rückseite 4
Fernbedienung 5
Hinweise zu dieser Anleitung 6
Bestimmungsgemäßer Gebrauch 6
Lieferumfang 6
Sicherheitshinweise 7
Betriebssicherheit 7
Aufstellort 7
Reparatur 7
Vorgesehene Umgebung 7
Stromversorgung 8
Umgang mit Batterien 8
Der DVD-Spieler 8
Hinweise zur Konformität 8
Inbetriebnahme 9
Auspacken 9
Montage 9
Batterien in die Fernbedienung einlegen 9
Antenne anschließen 10
Stromversorgung anschließen 10
LCD-TV ein und ausschalten 10
Nach dem ersten Einschalten 10
Programmauswahl 10
Toneinstellungen 10
Bildeinstellungen 11
Infos anzeigen lassen 11
Favoritenlisten öffnen 11
Quelle wählen 11
Der USB-Modus 12
Hinweise zur USB Nutzung 12
Vom TV- zum USB-Modus wechseln 12
USB Menüsystem 12
Der DVD-Modus 12
Vom TV- zum DVD-Modus wechseln 12
DVD einlegen 12
Tastenfunktion 13
Navigieren auf MP3- und JPEG-Datenträgern 15
SETUP-Menü im DVD-Betrieb 15
Videotext 17
Die Bedienung des Videotexts 17
Seiten anwählen 17
Nützliche Videotext-Eigenschaften 18
Grundeinstellungen im OSD-Menü 19
Im Menü navigieren 19
Menüsystem 19
EPG - Programmführer 25
Geräte anschließen 26
Kopfhörer anschließen 26
Digitaler Verstärker über Koaxialanschluss 26
DVD-Player anschließen 26
Videorekorder anschließen 26
DVD-Rekorder anschließen 26
Receiver (SAT, DVB-T, Decoder etc.) anschließen 27
DVD- oder Videorekorder und SAT-Receiver anschließen 27
Camcorder anschließen 27
Gerät mit HDMI- oder DVI-Ausgang 27

PC anschließen 28
Problembehebung 28
Pixelfehler bei LCD-TVs 29
Reinigung 30
Entsorgung 30
Technische Daten/Produktdatenblatt 31

Copyright © 2011
Alle Rechte vorbehalten.
Dieses Handbuch ist urheberrechtlich geschützt. Alle Rechte vorbehalten. Vervielfältigung in mechanischer, elektronischer und jeder anderen Form ohne die schriftliche Genehmigung des Herstellers ist verboten.
Das Copyright liegt bei der Firma MEDION®.
Technische und optische Änderungen sowie Druckfehler vorbehalten.

Dieses Produkt verwendet urheberrechtlich geschützte Technologien, die durch Patente in den USA und andere geistige Eigentumsrechte geschützt werden. Die Verwendung dieser urheberrechtlich geschützten Technologien muss durch Macrovision genehmigt werden und darf nur für die vorgesehenen erlaubten und andere eingeschränkte Wiedergabemöglichkeiten verwendet werden, außer wenn Anderes durch Macrovision ausdrücklich genehmigt wurde. Dekompilierung und Dekodierung sind verboten.

Geräteübersicht

Vorderseite und Oberseite

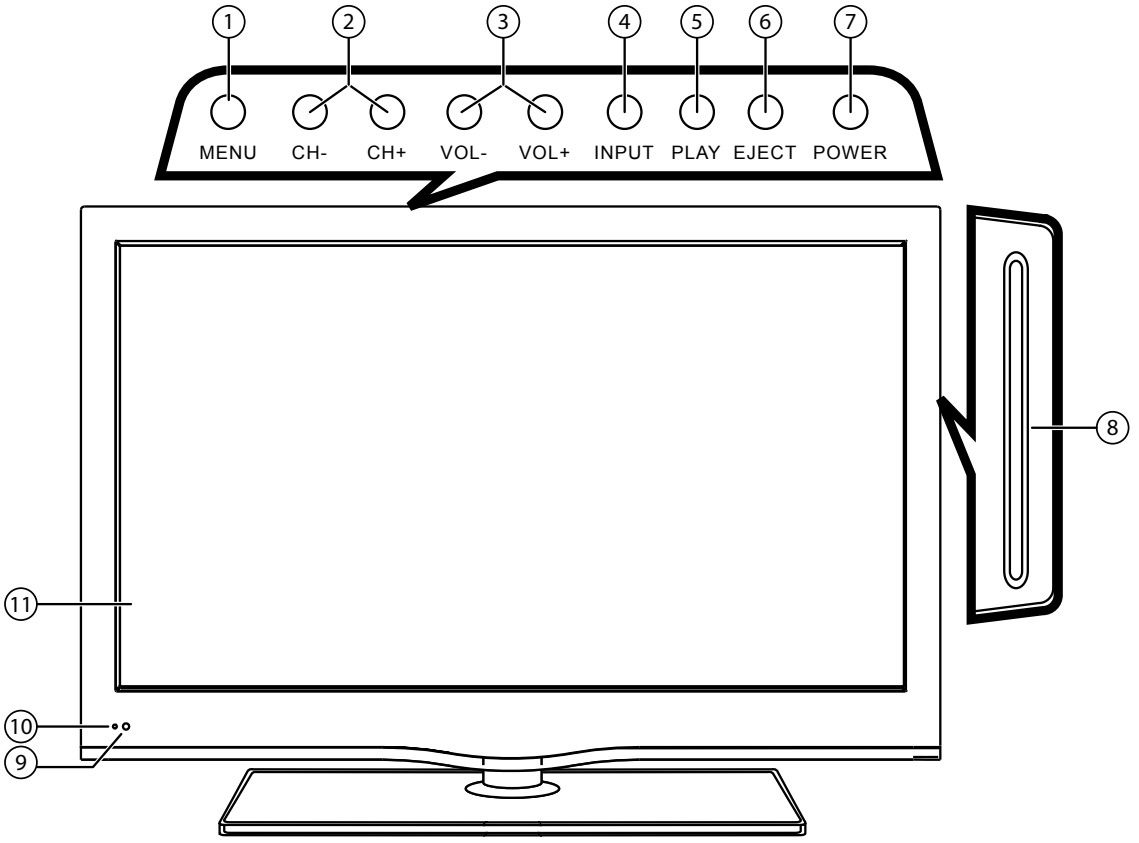

1)	**MENU**	das Bildschirm-Menü aufrufen, um Einstellungen an Ihrem Gerät vorzunehmen
2)	**CH -/CH +**	ein Programm auswählen oder im Menü navigieren
3)	**VOL -/VOL +**	die Lautstärke einstellen oder im Menü navigieren
4)	**INPUT**	Eingabequelle wechseln
5)	**PLAY**	Wiedergabetaste für den integrierten DVD-Player
6)	**EJECT**	Auswurftaste für den integrierten DVD-Player
7)	**POWER**	Standby Schalter, das Gerät einschalten oder in den Bereitschaftsmodus schalten
8)	**DISC IN**	integrierter DVD-Player
9)	Infrarot-Sensor	Empfangsfeld für die Infrarot-Signale der Fernbedienung.
10)	Betriebsanzeige	leuchtet rot auf, wenn sich das Gerät im Standby-Modus befindet. Leuchtet grün, wenn das Gerät eingeschaltet ist.
11)	Bildschirm	

Rückseite

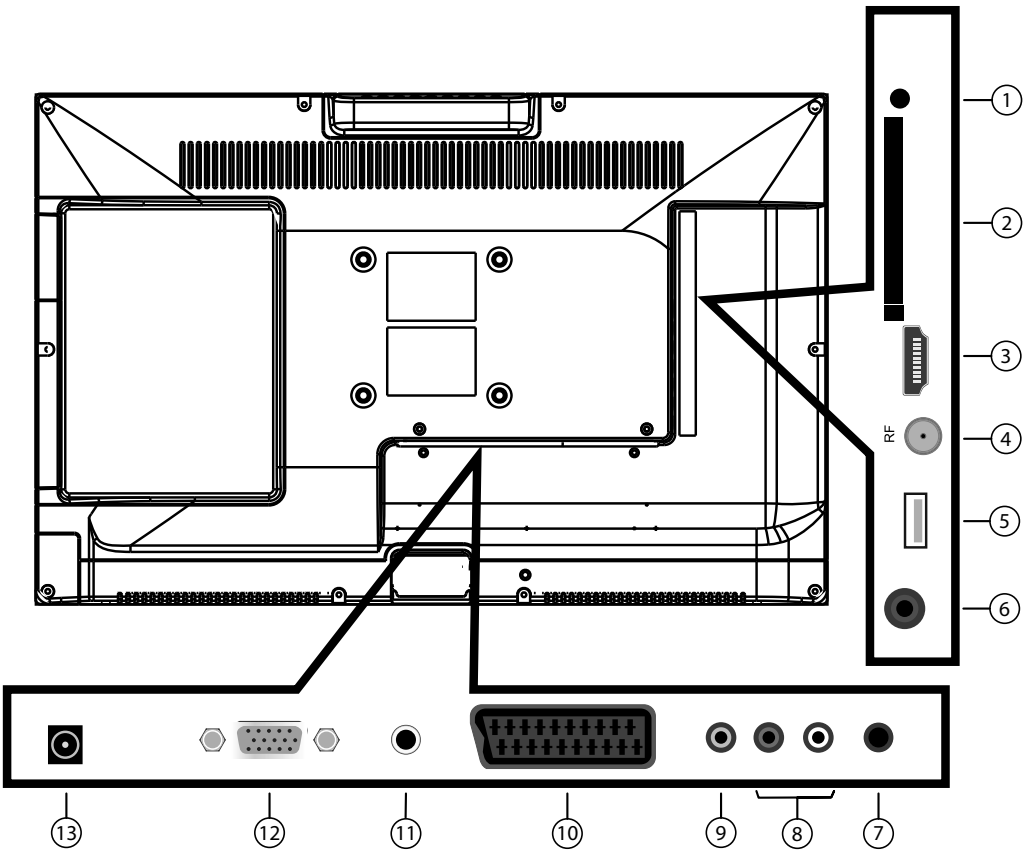

1)	**HEADPHONE**	Zum Anschluss eines Kopfhörers mit 3,5-mm-Klinkenstecker
2)	**COMMON INTERF.**	Einschubfach zur Nutzung von Pay-TV-Karten
3)	**HDMI**	HDMI-Anschluss für Geräte mit HDMI-Ausgang
4)	**RF**	Zum Anschluss der Antenne
5)	**USB**	
	(5V DC, 500mA max.)	USB-Anschluss für MP3- und JPG-Wiedergabe
6)	**COAX**	Digitaler Audio-Ausgang (koaxial)
7)	**MINI YPBPR**	Komponenten-Eingang zum Anschluss von Geräten mit Komponenten-Ausgang
8)	**L/R IN**	Audio-Eingänge (rot/weiß)
9)	**VIDEO**	Video-Eingang Cinch (gelb)
10)	**SCART**	SCART-Buchse
11)	**PC AUDIO IN**	Audio-Eingang für PC
12)	**VGA**	VGA Anschluss zum Anschluss eines PCs
13)	**POWER**	
	(12V DC 3.33A)	Stromversorgungsanschluss

Fernbedienung

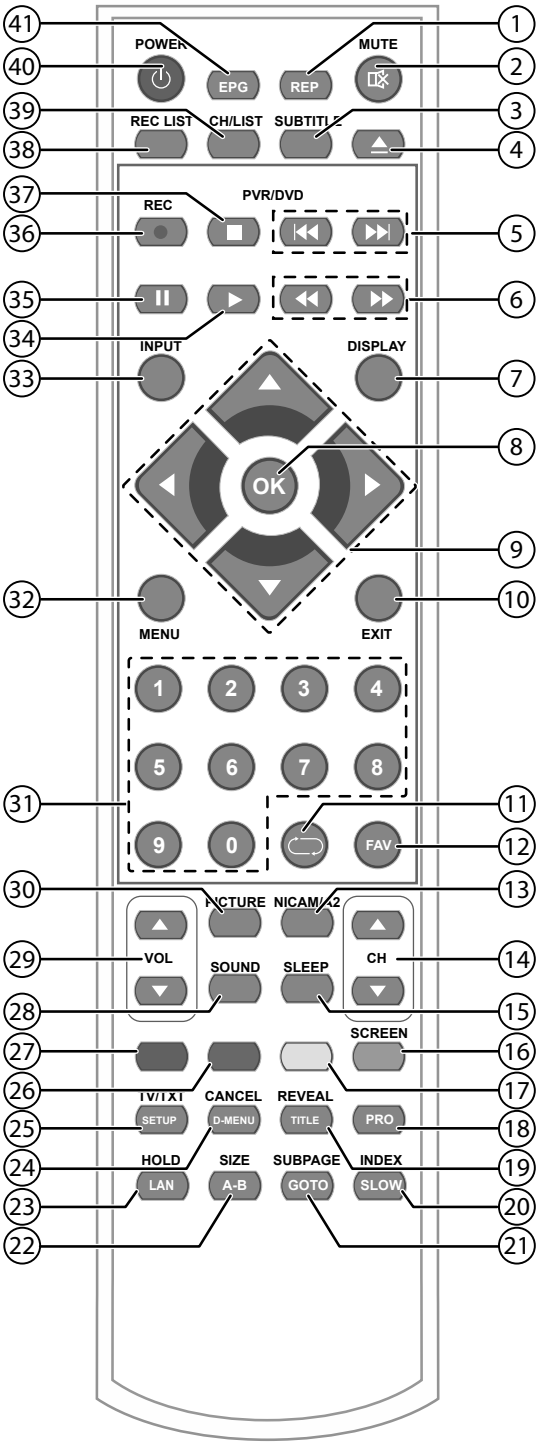

1) **REP**: Media/DVD: Titel/Kapitel/Alle wiederholen
2) **MUTE**: Stummschalten
3) **SUBTITLE**: Untertitelfunktion
4) **EJECT**: DVD Auswurftaste
5) ⏮: Media/DVD: vorheriger Titel/vorheriges Kapitel
   ⏭: Media/DVD: nächster Titel/nächstes Kapitel
6) ⏪: Media/DVD: schneller Rücklauf
   ⏩: Media/DVD: schneller Vorlauf
7) **DISPLAY**: Media/DVD: Abspiel-/Restzeiten des Mediums anzeigen
8) **OK**: In bestimmten Menüs Auswahl bestätigen.
   Wird auch als ENTER benutzt
9) ▼▲◀▶: Richtungstasten
10) **EXIT**: Menü verlassen
11) ⊂⊃: Vorheriges Fernsehprogramm einstellen
12) **FAV**: Favoritenliste aufrufen
13) **NICAM/A2**: Ton umschalten
14) **CH** ▼/▲: Programmwahltasten
15) **SLEEP**: Automatische Ausschaltfunktion einstellen
16) Blaue Taste: Farbtaste für die Benutzung im Videotext
    SCREEN: Media: Bildschirm ausschalten bei Medienwiedergabe
17) Gelbe Taste: Farbtaste für die Benutzung im Videotext
18) **PRO**: DVD: Abspielreihenfolge programmieren
19) **REVEAL**: Videotext: Verborgenen Text anzeigen
    TITLE: Media/DVD: Titelmenü anzeigen
20) **INDEX**: Videotext: Startseite aufrufen
    SLOW: Media/DVD: Zeitlupe
21) **SUBPAGE**: Videotext: Unterseite öffnen
    GOTO: Media/DVD: Direktanzahl eines Titels/Kapitels
22) **SIZE**: TV: Bildformat ändern; Text: Videotextseite vergrößern
    A-B: Media/DVD: AB Wiederholfunktion einschalten
23) **HOLD**: Videotext: Seite anhalten
    LAN: Media/DVD: Sprachauswahl in der DVD Wiedergabe
24) **CANCEL**: Videotext verlassen
    D-MENU: Media/DVD: DVD Menü öffnen und schließen
25) **TV/TXT**: Videotext ein- und ausschalten
    SETUP: das Menü öffnen (DVD)
26) Grüne Taste: Farbtaste für die Benutzung im Videotext
27) Rote Taste: Farbtaste für die Benutzung im Videotext
28) **SOUND**: Tonmodus auswählen
29) **VOL** ▼/▲: Lautstärke verringern oder erhöhen
30) **PICTURE**: Bildmodus auswählen
31) Zifferntasten TV: Programmwahl, Videotext: Seitenwahl
32) **MENU**: Menü öffnen und schließen
33) **INPUT**: Eingangssignal angeschlossener Geräte anwählen
34) ▶: Media/DVD: Wiedergabe starten
35) ⏸: Media/DVD: Wiedergabe unterbrechen
36) ● REC: Media Modus/DVD: Aufnahmefunktion
37) ■: DVD: STOP-Taste, Wiedergabe / Aufnahme beenden
38) **REC LIST**: Liste der Aufnahmen anzeigen
39) **CH/LIST**: Programmliste anzeigen
40) ⏻: STANDBY, d. h. LCD-TV vorübergehend ausschalten
41) **EPG**: digitale Zeitschrift für Fernsehprogramme und Radioprogramme (senderabhängig)

Hinweise zu dieser Anleitung

Lesen Sie unbedingt diese Anleitung aufmerksam durch und befolgen Sie alle aufgeführten Hinweise. So gewährleisten Sie einen zuverlässigen Betrieb und eine lange Lebenserwartung Ihres LCD-TVs. Halten Sie diese Anleitung stets griffbereit in der Nähe Ihres LCD-TVs. Bewahren Sie die Bedienungsanleitung gut auf, um sie bei einer Veräußerung des LCD-TVs dem neuen Besitzer weitergeben zu können.

Bestimmungsgemäßer Gebrauch

- Dieses Gerät dient ausschließlich zum Empfang und zur Wiedergabe von Fernsehprogrammen. Die unterschiedlichen Anschlussmöglichkeiten ermöglichen eine zusätzliche Erweiterung der Empfangs- und Wiedergabequellen (Receiver, DVD-Player, DVD-Recorder, Videorecorder, PC etc.).
- Dieses Gerät ist nur für den Gebrauch in trockenen Innenräumen geeignet.
- Dieses Gerät ist nicht als Datenmonitor für Büroarbeitsplätze geeignet.
- Dieses Gerät ist ausschließlich für den Privatgebrauch gedacht und nicht für industrielle oder kommerzielle Nutzung vorgesehen. Die Nutzung unter extremen Umgebungsbedingungen kann die Beschädigung Ihres Gerätes zur Folge haben.

HD ready

Ihr LCD-TV ist mit dem Merkmal „HD ready“ ausgestattet. Das bedeutet, dass es grundsätzlich hochauflösende Fernsehprogramme (HDTV) wiedergeben kann.

Lieferumfang

Bitte überprüfen Sie die Vollständigkeit der Lieferung und benachrichtigen Sie uns innerhalb von 14 Tagen nach dem Kauf, falls die Lieferung nicht komplett ist.

Achtung!
Lassen Sie kleine Kinder nicht mit Folie spielen. Es besteht Erstickungsgefahr!

Mit dem von Ihnen erworbenen Produkt haben Sie erhalten:

- LCD-TV
- Fernbedienung inkl. Batterien: 2 x R03 / AAA / 1,5V
- AV-Adapterkabel
- YPbPr-Adapterkabel
- Netzkabel
- Netzadapter Model KPL-040F
- Fuß inkl. Befestigungsschrauben
- Dokumentation

Sicherheitshinweise

Betriebssicherheit

- Kinder sollen beaufsichtigt werden um sicherzustellen, dass sie nicht mit dem Gerät spielen. Dieses Gerät ist nicht dafür bestimmt, durch Personen (einschließlich Kinder) mit eingeschränkten physischen, sensorischen, oder geistigen Fähigkeiten oder mangels Erfahrung und/oder mangels Wissen benutzt zu werden, es sei denn, sie werden durch eine für ihre Sicherheit zuständige Person beaufsichtigt oder erhielten von Ihnen Anweisungen, wie das Gerät zu benutzen ist.
- Halten Sie das Verpackungsmaterial, wie z.B. Folien von Kindern fern. Bei Missbrauch könnte Erstickungsgefahr bestehen.
- Öffnen Sie niemals das Gehäuse des LCD-TVs (elektrischer Schlag, Kurzschluss- und Brandgefahr)!
- Führen Sie keine Gegenstände durch die Schlitze und Öffnungen ins Innere des LCD-TVs (elektrischer Schlag, Kurzschluss und Brandgefahr)!
- Schlitze und Öffnungen des LCD-TVs dienen der Belüftung. Decken Sie diese Öffnungen nicht ab (Überhitzung, Brandgefahr)!
- Üben Sie keinen Druck auf das Display aus. Es besteht die Gefahr, dass der Bildschirm bricht.
- Die Fernbedienung besitzt eine Infrarot-Diode der Klasse 1. Betrachten Sie die LED nicht mit optischen Geräten.
- Achtung! Bei gebrochenem Display besteht Verletzungsgefahr. Packen Sie mit Schutzhandschuhen die geborstenen Teile ein und senden Sie diese zur fachgerechten Entsorgung an Ihr Service Center. Waschen Sie anschließend Ihre Hände mit Seife, da nicht auszuschließen ist, dass Chemikalien austreten können.
- Berühren Sie nicht das Display mit den Fingern oder mit kantigen Gegenständen, um Beschädigungen zu vermeiden.
- Wenden Sie sich an den Kundendienst, wenn:
  - das Netzkabel angeschmort oder beschädigt ist
  - Flüssigkeit in das Gerät eingedrungen ist
  - das Gerät nicht ordnungsgemäß funktioniert
  - das Gerät gestürzt, oder das Gehäuse beschädigt ist

Aufstellort

- Neue Geräte können in den ersten Betriebsstunden einen typischen, unvermeidlichen aber völlig ungefährlichen Geruch abgeben, der im Laufe der Zeit immer mehr abnimmt. Um der Geruchsbildung entgegenzuwirken, empfehlen wir Ihnen, den Raum regelmäßig zu lüften. Wir haben bei der Entwicklung dieses Produktes Sorge dafür getragen, dass geltende Grenzwerte deutlich unterschritten werden.
- Halten Sie Ihren LCD-TV und alle angeschlossenen Geräte von Feuchtigkeit fern und vermeiden Sie Staub, Hitze und direkte Sonneneinstrahlung. Das Nichtbeachten dieser Hinweise kann zu Störungen oder zur Beschädigung des LCD-TVs führen.
- Betreiben Sie Ihr Gerät nicht im Freien, da äußere Einflüsse wie Regen, Schnee etc. das Gerät beschädigen könnten.
- Das Gerät darf nicht Tropf- oder Spritzwasser ausgesetzt werden. Stellen Sie keine mit Flüssigkeit gefüllten Gefäße (Vasen oder ähnliches) auf das Gerät. Das Gefäß kann umkippen und die Flüssigkeit kann die elektrische Sicherheit beeinträchtigen.
- Betreiben Sie das Gerät nicht in der Nähe von Wasser und platzieren Sie es nicht in der Nähe von z.B. Waschbecken, Spülbecken, Badewannen etc.
- ACHTUNG! Kerzen und andere offenen Flammen müssen zu jeder Zeit von diesem Produkt fern gehalten werden, um das Ausbreiten von Feuer zu verhindern.
- Achten Sie auf genügend große Abstände in der Schrankwand. Halten Sie einen Mindestabstand von 10 cm rund um das Gerät zur ausreichenden Belüftung ein.
- Betreiben Sie alle Komponenten auf einer stabilen, ebenen und vibrationsfreien Unterlage, um Stürze des LCD-TVs zu vermeiden.
- Vermeiden Sie Blendwirkungen, Spiegelungen und zu starke Hell-Dunkel-Kontraste, um Ihre Augen zu schonen.
- Der optimale Betrachtungsabstand beträgt 5 Mal die Bildschirmdiagonale.

Reparatur

- Überlassen Sie die Reparatur Ihres LCD-TVs ausschließlich qualifiziertem Fachpersonal.
- Im Falle einer notwendigen Reparatur wenden Sie sich bitte ausschließlich an unsere autorisierten Servicepartner.
- Stellen Sie sicher, dass bei Ersatzteilen nur die vom Hersteller angegebenen benutzt werden. Die Benutzung von unpassenden Ersatzteilen kann zur Beschädigung des Gerätes führen.

Vorgesehene Umgebung

- Das Gerät kann bei einer Umgebungstemperatur von +5° C bis +40° C und bei einer relativen Luftfeuchtigkeit von 20% - 85% (nicht kondensierend) betrieben werden.
- Im ausgeschalteten Zustand kann der LCD-TV bei -20° C bis +60° C gelagert werden.
- Wahren Sie mindestens einen Meter Abstand von hochfrequenten und magnetischen Störquellen (Fernsehgerät, Lautsprecherboxen, Mobiltelefon usw.), um Funktionsstörungen zu vermeiden.
- Warten Sie nach einem Transport des LCD-TVs solange mit der Inbetriebnahme, bis das Gerät die Umgebungstemperatur angenommen hat.
- Bei großen Temperatur- oder Feuchtigkeitsschwankungen kann es durch Kondensation zur Feuchtigkeitsbildung innerhalb des LCD-TVs kommen, die einen elektrischen Kurzschluss verursachen kann.

Stromversorgung

- Ziehen Sie während eines Unwetters oder wenn das Gerät für längere Zeit nicht benutzt wird den Stecker aus der Steckdose und das Antennenkabel aus der Antennenbuchse.

Bitte beachten Sie
Auch bei ausgeschaltetem Gerät sind Teile des Gerätes unter Spannung. Um die Stromversorgung zu Ihrem LCD-TV zu unterbrechen oder das Gerät gänzlich von Spannung frei zuschalten, trennen Sie das Gerät vollständig vom Netz.

- Betreiben Sie das LCD-TV nur an geerdeten Steckdosen mit 220-240 V~ 50 Hz. Wenn Sie sich der Stromversorgung am Aufstellort nicht sicher sind, fragen Sie bei Ihrem Energieversorger nach.
- Verwenden Sie ausschließlich das mitgelieferte Netzteil (Modell: ISO KPL-040F).
- Die Steckdose muss sich in der Nähe des LCD-TVs befinden und leicht erreichbar sein.
- Um die Stromversorgung zu Ihrem Gerät zu unterbrechen, ziehen Sie das Netzkabel aus der Steckdose. Halten Sie beim Abziehen immer den Netzstecker selbst fest. Ziehen Sie nie an der Leitung.
- Wir empfehlen zur zusätzlichen Sicherheit die Verwendung eines Überspannungsschutzes, um Ihren LCD-TV vor Beschädigung durch Spannungsspitzen oder Blitzschlag aus dem Stromnetz zu schützen.
- Verlegen Sie die Kabel so, dass niemand darauf treten oder darüber stolpern kann.
- Stellen Sie keine Gegenstände auf die Kabel, da diese sonst beschädigt werden könnten.

Umgang mit Batterien

Batterien können brennbare Stoffe enthalten. Bei unsachgemäßer Behandlung können Batterien auslaufen, sich stark erhitzen, entzünden oder gar explodieren, was Schäden für Ihr Gerät und Ihre Gesundheit zur Folge haben könnte.
Bitte befolgen Sie unbedingt folgende Hinweise:

- Halten Sie Kinder von Batterien fern.
  Sollten Batterien verschluckt worden sein, melden Sie dies bitte sofort Ihrem Arzt.
- Laden Sie niemals Batterien (es sei denn, dies ist ausdrücklich angegeben).
- Entladen Sie die Batterien niemals durch hohe Leistungsabgabe.
- Schließen Sie die Batterien niemals kurz.
- Setzen Sie Batterien niemals übermäßiger Wärme wie durch Sonnenschein, Feuer oder dergleichen aus!
- Zerlegen oder verformen Sie die Batterien nicht.
  Ihre Hände oder Finger könnten verletzt werden oder Batterieflüssigkeit könnte in Ihre Augen oder auf Ihre Haut gelangen. Sollte dies passieren, spülen Sie die entsprechenden Stellen mit einer großen Menge klaren Wassers und informieren Sie umgehend Ihren Arzt.
- Vermeiden Sie starke Stöße und Erschütterungen.
- Vertauschen Sie niemals die Polarität.
- Achten Sie darauf, dass die Pole Plus (+) und Minus (-) korrekt eingesetzt sind, um Kurzschlüsse zu vermeiden.
- Vermischen Sie keine neuen und alten Batterien oder Batterien unterschiedlichen Typs. Dies könnte bei Ihrem Gerät zu Fehlfunktionen führen. Darüber hinaus würde sich die schwächere Batterie zu stark entladen.
- Entfernen Sie verbrauchte Batterien sofort aus dem Gerät.
- Entfernen Sie die Batterien aus Ihrem Gerät, wenn dieses über einen längeren Zeitraum nicht benutzt wird.
- Ersetzen Sie alle verbrauchten Batterien in einem Gerät gleichzeitig mit neuen Batterien des gleichen Typs.
- Isolieren Sie die Kontakte der Batterien mit einem Klebestreifen, wenn Sie Batterien lagern oder entsorgen wollen.
- Bei Bedarf reinigen Sie die Batterie- und Gerätekontakte vor dem Einlegen.

Der DVD-Spieler

Der DVD-Spieler ist ein Laserprodukt der Klasse 1. Das Gerät ist mit einem Sicherheitssystem ausgerüstet, das das Austreten von gefährlichen Laserstrahlen während des normalen Gebrauchs verhindert. Um Augenverletzungen zu vermeiden, manipulieren oder beschädigen Sie niemals das Sicherheitssystem des Geräts.

Hinweise zur Konformität

Das LCD-TV erfüllt die Anforderungen der elektromagnetischen Kompatibilität und elektrischen Sicherheit.
Das Gerät entspricht den Anforderungen der EMV-Richtlinie 2004/108/EG sowie der Niederspannungsrichtlinie 2006/95/EG.
Dieses Gerät erfüllt die grundlegenden Anforderungen und relevanten Vorschriften der Öko-Design Richtlinie 2009/125/EG.

Inbetriebnahme

Auspacken

- Wählen Sie einen geeigneten Platz zum Aufstellen.
- Öffnen Sie den Karton sehr vorsichtig, um eine mögliche Beschädigung des Gerätes zu verhindern. Dies kann passieren, wenn zum Öffnen ein Messer mit einer langen Klinge verwendet wird.
- In der Verpackung befinden sich verschiedene Kleinteile (Batterien, u. a.). Halten Sie diese von Kindern fern, es besteht die Gefahr des Verschluckens.
- Bewahren Sie das Verpackungsmaterial bitte gut auf und benutzen Sie ausschließlich dieses, um den Fernseher zu transportieren.

Achtung!
Lassen Sie kleine Kinder nicht mit Folie spielen. Es besteht Erstickungsgefahr!

Montage

Befestigen Sie den Fuß mit den dazu vorgesehenen Schrauben:

- Schrauben Sie die Halterung vorsichtig an der Glasplatte fest. Verwenden Sie dazu die vier Schrauben. Achten Sie darauf, dass der aufgeprägte Pfeil unter der Glasplatte nach vorn zeigt.

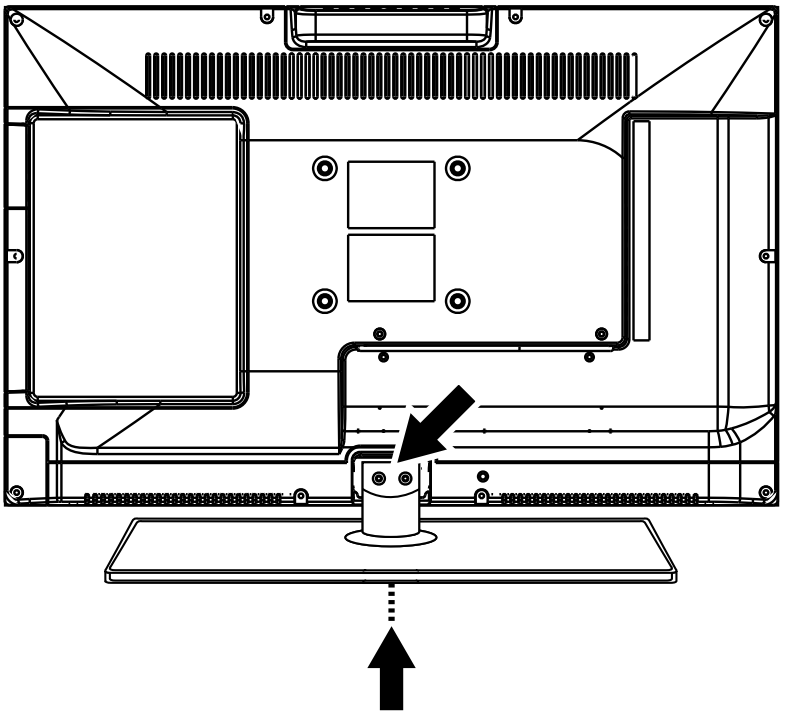

Batterien in die Fernbedienung einlegen

- Öffnen Sie die Batteriefachabdeckung auf der Rückseite der Fernbedienung.
- Legen Sie zwei Batterien vom Typ R03 (AAA) 1,5 V in das Batteriefach der Fernbedienung ein. Beachten Sie dabei die Polung der Batterien (im Batteriefachboden markiert).
- Setzen Sie die Batteriefachabdeckung wieder ein.

Hinweis
Nehmen Sie die Batterien aus der Fernbedienung heraus, wenn das Gerät längere Zeit nicht benutzt wird. Die Fernbedienung könnte durch auslaufende Batterien beschädigt werden.

Antenne anschließen

Ihr LCD-TV unterstützt unterschiedliche Antennensignale. Nutzen Sie dazu den Anschluss **RF**.
Sie können folgende Bildsignale einspeisen:

- über eine Analoge Hausantenne,
- über eine DVB-T[1] Antenne oder
- ▸ Stecken Sie ein Antennenkabel entweder von der Hausantenne oder von der DVB-T Antenne in den Antennenanschluss am LCD-TV.

Wichtig!
*Um verschlüsselte/kostenpflichtige Programme[1] empfangen zu können, ist der Einsatz einer entsprechenden Karte erforderlich. Setzen Sie dazu ein CAM-Modul (im Fachhandel erhältlich) in den dafür vorgesehenen Schacht ein (**COMMON INTERFACE**). In das CAM-Modul stecken Sie anschließend die Karte Ihres Anbieters.*

Stromversorgung anschließen

- ▸ Verbinden Sie das Netzkabel mit dem Netzadapter Modell KPL 040F mit dem Stromversorgungsanschluss an Ihrem TV Gerät.
- ▸ Verbinden Sie den Netzstecker mit einer gut erreichbaren Netzsteckdose 220-240 V ~ 50 Hz.

LCD-TV ein und ausschalten

- ▸ Um das Gerät einzuschalten, drücken Sie entweder die Taste ⏻ an der Fernbedienung oder die Taste **POWER** am Gerät. Die Anzeige an der Vorderseite leuchtet grün auf.
- ▸ Mit der Taste ⏻ oder **POWER** schalten Sie das Gerät wieder in den Standby-Modus. In diesem Modus wird weiterhin Strom verbraucht.

Nach dem ersten Einschalten

Wenn Sie Ihr Gerät zum ersten Mal einschalten, werden Sie durch die **ERSTINSTALLATION** geführt.
Im Menü **EINRICHTEN** können Sie diese zu jeder Zeit wieder aufrufen.

- ▸ Wählen Sie die Sprache aus.
- ▸ Wählen Sie das gewünschte Land. Die Ländereinstellung hat Einfluss auf die Reihenfolge, in der die Programme gespeichert werden.
- ▸ Wenn Sie alle Angaben gemacht haben, bestätigen Sie Ihre Auswahl mit **OK**. Nun startet die Sendersuche. Mit der Taste **MENU** können Sie diese vorzeitig abbrechen.

Hinweis
Denken Sie daran, eine DVB-T Antenne anzuschließen, wenn Sie nach digitalen Programmen suchen.

Programmauswahl

- Um ein Programm auszuwählen, drücken Sie entweder eine der Tasten **CH** ▾▲ (am Gerät oder an der Fernbedienung) oder wählen Sie das Programm über eine Zifferntaste direkt an.
  Für eine zwei- oder dreistellige Nummer geben direkt die Ziffern hintereinander ein.
- Mit der Taste ⊂⊃ wählen Sie das zuletzt wiedergegebene Programm.

Toneinstellungen

- ▸ Mit den Lautstärketasten **VOL** ▾▲ an der Fernbedienung oder am Gerät erhöhen oder verringern Sie die Lautstärke.
- ▸ Um den Ton ganz aus- und wieder einzuschalten, drücken Sie die Taste **MUTE** Stummschaltung.
- ▸ Mit der Taste **NICAM/A2** stellen Sie die Audio Sprache ein, sofern die aktuelle Sendung den DUAL-Modus unterstützt (z. B. bei zweisprachigen Sendungen).
- ▸ Mit der Taste **SOUND** wählen Sie den Tonmodus: **STANDARD**, **MUSIK**, **FILM**, **SPORT**, **PERSÖNLICH**.

1 Dieser Dienst ist nicht in jeder Region verfügbar.

Bildeinstellungen

- Mit der Taste **PICTURE** wählen Sie zwischen den Bildmodi: **STANDARD**, **MILD**, **PERSÖNLICH**, **DYNAMISCH**. Die Einstellung **PERSÖNLICH** wird im Menü **BILD > BILDMODUS** definiert.

Abhängig von der Sendung werden Bilder im Format 4:3 oder 16:9 übertragen. Mit der Taste **SIZE** können Sie das Bildformat anpassen.

AUTOMATISCH Das wiedergegebene Format wird automatisch auf das Eingangssignal eingestellt.	
4:3 Zur unverzerrten Darstellung eines Bildes im 4:3-Format.	
16:9 Zur unverzerrten Darstellung eines Bildes im 16:9-Format.	
ZOOM 1 Das Bild wird zum oberen und unteren Rand des Bildschirms ausgedehnt.	
ZOOM 2 Erweiterte Zoomstufe von **ZOOM1**. Das Bild wird zusätzlich noch nach links und rechts ausgedehnt.	

Diese Einstellung der Bildformate können Sie auch im Menü **EINRICHTEN > BILDFORMAT** ändern.

Hinweis:
Bitte beachten Sie, dass je nach eingestellter Bildquelle nicht alle Bildformate zur Verfügung stehen.

Infos anzeigen lassen

- Drücken Sie die Taste **DISPLAY**, um sich folgende aktuelle Einstellungen anzeigen zu lassen:
  - Programmplatz
  - Farb-System
  - Ton-System
- Dieselben Informationen erhalten Sie beim Umschalten auf ein anderes Programm.

Favoritenlisten öffnen

Im Menü **KANAL > SENDER BEARBEITEN** können Sie einzelne Programme in eine Favoritenliste aufnehmen.

- Drücken Sie die Taste **FAV**, um sich die Favoritenliste anzeigen zu lassen.
- Wählen Sie mit den Richtungstasten ▲▼ ein Programm aus.

Quelle wählen

- Mit der Taste **INPUT** am Gerät rufen Sie die Auswahlliste der Quellen an. Folgende Quellen stehen Ihnen zur Verfügung:
  - **ATV** TV-Betrieb (analoges Antennensignal)
  - **DTV** TV-Betrieb (digitales Antennensignal)
  - **MEDIA** USB-Speichergerät am USB-Eingang
  - **AV** Gerät am AV-Eingang
  - **PC** Gerät am VGA-Eingang
  - **KOMPONENT** Geräte mit Komponenten-Ausgang am Komponenten-Eingang
  - **DVD** Integrierter DVD-Player
  - **SCART** Gerät an der SCART-Buchse
  - **HDMI** Gerät am HDMI -Eingang
- Über die Richtungstasten ▼▲ gehen Sie zur gewünschten Quelle.
- Bestätigen Sie Ihre Wahl mit der Taste **OK**.

Der USB-Modus

Über den Media-Modus wird der USB-Anschluss angesteuert.

Hinweise zur USB Nutzung

- Unter Umständen sind bestimmte Arten von USB-Geräten (MP3-Player, externe Festplatten) mit diesem LCD-TV nicht kompatibel.
- Schließen Sie das USB-Gerät direkt an. Benutzen Sie kein separates Kabel, da Kompatibilitätsprobleme entstehen können.
- Ziehen Sie das USB-Gerät nicht ab, während eine Datei wiedergegeben wird.
- Schnelles An- und Abstecken von USB-Geräten ist gefährlich. Sie sollten insbesondere nicht mehrmals schnell hintereinander das USB-Gerät ein- und wieder abstecken. Dadurch könnten physische Schäden am USB-Gerät und besonders am LCD-TV selbst entstehen.

Vom TV- zum USB-Modus wechseln

- Mit der Taste **INPUT** am Gerät rufen Sie die Auswahlliste der Quellen auf.
- Über die Richtungstasten ▼▲ gehen Sie zu **MEDIA**
- Bestätigen Sie Ihre Wahl mit der Taste **OK**.
- Wenn Sie zum TV-Modus zurückkehren wollen, wiederholen Sie diesen Vorgang und wählen statt **MEDIA** die Option **ATV** oder **DTV**, je nach eingespeistem Antennensignal.

USB Menüsystem

Sobald Sie einen USB-Datenträger an den Fernseher angeschlossen und die Quelle auf Media umgestellt haben, können Sie zwischen den 4 nachstehenden Medien auswählen:

- **FOTO** - zur Wiedergabe von Fotodateien
- **MUSIK** - zur Wiedergaben vom Musikdateien
- **FILM** - zur Wiedergabe vom Filmen
- **TEXT** - zur Anzeige von Texten (*.txt)

Je nach ausgewählter Option stehen Ihnen unterschiedlichen Funktionen zur Verfügung. Diese werden im unteren Teil des Bildschirms dargestellt.

Der DVD-Modus

Über den DVD-Modus wird der integrierte DVD-Player angesteuert.

Vom TV- zum DVD-Modus wechseln

- Mit der Taste **INPUT** rufen Sie die Auswahlliste der Quellen auf.
- Über die Richtungstasten ▼▲ gehen Sie zu **DVD**.
- Bestätigen Sie Ihre Wahl mit der Taste **OK**.
- Wenn Sie zum TV-Modus zurückkehren wollen, wiederholen Sie diesen Vorgang und wählen statt **DVD** die Option **ATV** oder **DTV**, je nach eingespeistem Antennensignal.

DVD einlegen

Hinweis

Der integrierte DVD-Player unterstützt nur Medien mit einem Durchmesser von 12 cm. Stecken Sie keine Medien mit einem kleineren oder größeren Durchmesser in den DVD-Schacht, um eine Beschädigung zu vermeiden.

Hinweis

Die DVD muss mit der bedruckten Seite nach hinten (Rückseite des LCD-TVs) gerichtet sein. Damit Sie eine DVD in den DVD-Schacht einlegen können, muss das LCD-TV in den DVD-Modus eingestellt werden.

- Legen Sie die DVD mit der bedruckten Seite nach hinten in den DVD-Schacht. Ist das LCD-TV auf den DVD-Modus eingestellt, wird die DVD automatisch erkannt und eingezogen. Auf dem Bildschirm erscheint die Anzeige **LADEN** gefolgt von **LESEN**. Im Normalfall wird die Wiedergabe automatisch gestartet.

Hinweis

In einigen Fällen kann es erforderlich sein, die Wiedergabe manuell zu starten.

Tastenfunktion

Spezielle Bildschirmmeldung

Wenn Sie eine Funktion wählen, die auf dem eingelegten Medium nicht realisiert oder die im aktuellen Modus nicht aufrufbar ist, erscheint das nebenstehend abgebildete Nicht-gültig-Zeichen auf dem Bildschirm. Das Zeichen verschwindet
nach wenigen Sekunden.

PLAY

- Drücken Sie die Taste ▸ (PLAY), um die Wiedergabe zu starten bzw. zu unterbrechen. Um die Wiedergabe fortzusetzen, drücken Sie die Taste ▸ (PLAY) erneut.

STOP

- Drücken Sie ■ (STOP) einmal, um die Wiedergabe zu stoppen. In diesem Modus können Sie die Wiedergabe an derselben Stelle mit ▸ (PLAY) fortsetzen.
- Drücken Sie ■ (STOP) ein weiteres Mal, um die DVD endgültig zu stoppen. Das Gerät befindet sich jetzt im Stopp-Modus.

SKIP

- Drücken Sie während der Wiedergabe die Taste SKIP ⏮ oder ⏭, um zurück- oder vorzuspringen (bei DVDs: von Kapitel zu Kapitel; ansonsten: von Titel zu Titel).

Hinweis!
Bitte beachten Sie, dass bei vielen DVDs die Titel/Kapitel vor Start des eigentlichen Films (Lizenzhinweise) nicht übersprungen werden können.

Schnelllauf

- Drücken Sie während der Wiedergabe die Taste ⏪ oder ⏩, um den Schnelllauf vorwärts oder rückwärts zu starten. Bei wiederholtem Drücken steigern Sie die Geschwindigkeit: **2X > 4X > 8X > 16X > 32X**. Bei nochmaligem Tastendruck oder mit ▸ (PLAY) kehren Sie zur normalen Abspielgeschwindigkeit zurück.

GOTO (Direktsuche)

Mit der Taste **GOTO** können Sie ein Kapitel, einen Titel oder eine Zeit direkt ansteuern. Mit jedem Tastendruck verändern Sie die Auswahl. Die Wiedergabe beginnt an der gewählten Stelle.

- Sie können einen Titel auch direkt über die Zifferntasten eingeben, ohne vorher **GOTO** zu drücken. Die Wiedergabe beginnt direkt an der gewählten Stelle.

DVD

- **GOTO** einmal drücken: Geben Sie ein gewünschtes Kapitel innerhalb des Titels ein.
- **GOTO** zweimal drücken: Geben Sie die gewünschte Zeit innerhalb des Titels im Format H:MM:SS ein.
- **GOTO** dreimal drücken: Geben Sie die gewünschte Zeit innerhalb des Kapitels im Format H:MM:SS ein.

Audio-CD

- **GOTO** einmal drücken: **DISC-SUCHE** – Geben Sie die gewünschte Zeit auf der CD im Format MM:SS ein.
- **GOTO** zweimal drücken: **TRACKSUCHE** – Geben Sie die gewünschte Zeit innerhalb des Titels im Format MM:SS ein.
- **GOTO** dreimal drücken: **TRACKAUSWAHL** – Geben Sie die Nummer des gewünschten Tracks ein.

MP3

- **GOTO** einmal drücken: Geben Sie den gewünschten Titel ein (drei Stellen; ggf. „0“ oder „00“ voranstellen).
- Sie können die Nummer des Titels auch direkt, ohne die Taste **GOTO**, eingeben.
- **GOTO** zweimal drücken: Geben Sie die gewünschte Zeit innerhalb des Titels im Format MM:SS ein.

Display

Mit der Taste **DISPLAY** können Sie sich während der Wiedergabe durch wiederholtes Drücken nacheinander die abgelaufene und verbleibende Zeit anzeigen lassen. Mit jedem Tastendruck erhalten Sie eine entsprechende Bildschirmmeldung:
DVD: **ABSPIELZEIT: TITEL > RESTZEIT TITEL > ABSPIELZEIT KAPITEL > RESTZEIT KAPITEL > ANZEIGE AUS**
CD/VCD: **ABSPIELZEIT: AKTUELLER TITEL > RESTZEIT: AKTUELLER TITEL > ABSPIELZEIT: GESAMT > RESTZEIT: GESAMT**
MP3: Zeigt Wiedergabestatus und Lautstärkepegel an.

Abspielreihenfolge

Die Programmier-Funktion ermöglicht Ihnen, bis zu 20 Kapitel (DVD) oder Titel (Audio) in einer selbst-definierten Reihenfolge abzuspielen.
Bei MP3-Medien ist keine Programmierung möglich.

So programmieren Sie die Reihenfolge:

- Drücken Sie die Taste **PRO**. Auf dem Bildschirm erscheint eine Tabelle mit Programmplätzen. Im Tabellenkopf steht die Anzahl der Titel.
- Geben Sie mit den Zifferntasten der Fernbedienung den gewünschten Titel (**TT**) für Programmplatz **01** ein. Einstelligen Ziffern stellen Sie bitte eine **0** voraus.
- Bei DVDs geben Sie jetzt ebenso das gewünschte Kapitel (**CH**) ein.

Der Cursor springt auf Programmplatz **02**.
Geben Sie nach Wunsch weitere Programmplätze ein.

Programm-Menü CD	Programm-Menü DVD
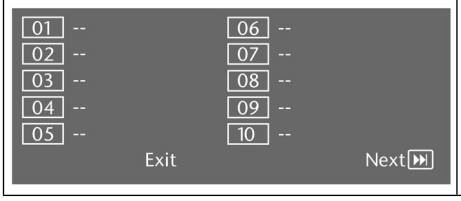	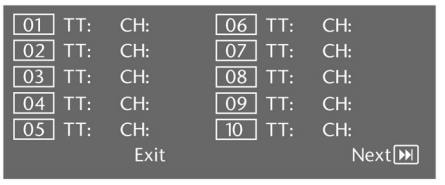

Liste starten

- Sobald der erste Programmplatz eingeben ist, erscheint am unteren Menürand der Eintrag **STARTEN**.
- Bewegen Sie den Cursor mit den Pfeiltasten auf den Eintrag Start und drücken Sie **OK**. Die programmierte Liste startet. Mit der Taste **PRO** können Sie die Liste wieder aufrufen.
- Drücken Sie während der Wiedergabe zweimal ■ STOP, um die Liste zu löschen.

Hinweis
Bei der programmierten Liste werden einige Funktionen wie z. B. die Audioeinstellung mit der Taste **LAN** *nicht unterstützt.*

Audio-Einstellung (Sprache)

- Drücken Sie **LAN** wiederholt, um eine andere auf der DVD vorhandene Audioeinstellung (z. B. 2-Kanal-Ton oder 5.1-Kanal-Ton) oder die gesprochene Sprache auszuwählen. Die Umstellung erfolgt unmittelbar und braucht nicht bestätigt zu werden.

Hinweis!
Beachten Sie, dass diese Funktion auf einigen DVDs nicht realisiert ist.

Untertitelsprache

- Drücken Sie **SUBTITLE** wiederholt, um eine andere Untertitelsprache auszuwählen, sofern Untertitel auf der DVD vorhanden sind. Die Umstellung erfolgt unmittelbar und braucht nicht bestätigt zu werden.

DVD-Menüs aufrufen

Mit den Tasten **TITLE** und **D-MENU** rufen Sie die auf der DVD abgelegten Menüs auf.
In der Regel ruft die Taste **D-MENU** das Hauptmenü auf und die Taste **TITLE** das Titelmenü. Mit den Pfeiltasten steuern Sie die Punkte in den DVD-Menüs an. Bestätigen Sie jede Auswahl mit **OK**.

Hinweis!
Bitte beachten Sie, dass es von der DVD abhängt, welche Menüs bei welchem Aufruf erscheinen.

Navigieren auf MP3- und JPEG-Datenträgern

Auf MP3- und JPEG-Datenträgern können die Musik-Titel bzw. Bilder wie auf einem Datenmedium in Ordnern zusammengefasst sein.

- Legen Sie ein Wiedergabemedium mit MP3- oder JPEG-Daten ein. Auf dem Bildschirm erscheint ein Menü mit der obersten Ordnerstruktur.
  Sofern der Datenträger Ordner enthält, werden sie untereinander aufgeführt.
  Ein MP3-Titel wird mit einem MP3-Symbol angezeigt.
  Die Fläche des aktiven Ordners oder der aktiven Datei erscheint orange unterlegt. In der obersten Zeile steht die Gesamtzahl der Titel in dem Ordner.
- Gehen Sie mit den Pfeiltasten ▲ ▼ in einen der Ordner und bestätigen Sie mit **OK**.
  Ggf. öffnen sich weitere Unterordner. In diesem Fall können Sie mit der linken Pfeiltaste ◀ oder über den obersten Menüpunkt zum übergeordneten Menü zurückgehen.
- Um einen Titel zu hören bzw. ein Bild zu sehen, wählen Sie ihn/es aus und bestätigen Sie mit ▶ (PLAY) oder **OK**.

JPEG-Bilder

Bei JPEG-Bildern erhalten Sie auf der rechten Seite des Menüs eine Bildvorschau.

- Wählen Sie ein Bild aus und bestätigen Sie mit **OK**, um es sich groß anzeigen zu lassen. Alle Bilder des aktiven Ordners werden ab dem ausgewählten Bild nacheinander angezeigt („Dia-Show“).
- Wenn Sie während der Wiedergabe die Pfeiltasten ◀ ▶ drücken, drehen Sie das Bild.

Bitte beachten Sie, dass sehr große Bilder u. U. nicht dargestellt werden können.

SETUP-Menü im DVD-Betrieb

- Drücken Sie während des DVD-Betriebs die Taste **SETUP**. Auf dem Bildschirm erscheint die Hauptseite des SETUP-Menüs. Folgende Menüs sind im DVD-Betrieb aktiv:
  ALLGEMEINE EINSTELLUNGEN
  AUDIOEINSTELLUNGEN
  DOLBY DIGITAL-EINSTELLUNG
  ERWEITERTE EINSTELLUNGEN

Navigieren in den Menüs

- Wählen Sie mit ▲ ▼ zwischen den Menüs. Das aktive Menü ist orange unterlegt. Mit ◀ ▶ wählen Sie die Menüpunkte an und erhalten die Auswahlpunkte auf der rechten Seite. Die aktive Einstellung ist braun unterlegt.
- Um eine Einstellung zu ändern, gehen Sie mit ▶ auf die rechte Seite und wählen mit ◀ ▶ einen anderen Punkt. Bestätigen Sie mit **OK**.
- Mit ◀ kommen Sie zur übergeordneten Menü-Auswahl.
- Mit **SETUP** können Sie das Setup-Menü an jeder Stelle verlassen.

Menü: Allgemeine Einstellungen

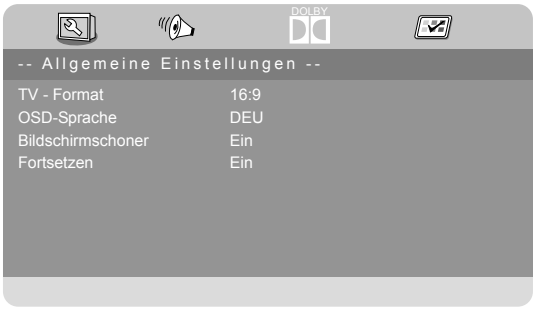

TV-Format

Stellen Sie hier das Gerät auf das Anzeige-Format des Fernsehgeräts ein.

4:3 PAN SCAN: Auswahl für Fernsehgeräte mit 4:3-Format. Das Pan ScanFormat stellt 16:9-Filmformate in voller Höhe dar, seitliche Bildanteile werden abgeschnitten.

4:3 LETTER BOX: Auswahl für Fernsehgeräte mit 4:3-Format. Das Letterbox-Format verkleinert das 16:9-Filmformat auf Bildschirmbreite.

16:9: Auswahl für Fernsehgeräte im 16:9-Format.

OSD-Sprache

Hier stellen Sie die Sprache des OSD („On-Screen-Display“) ein, das heißt die Sprache für die Menüs des Geräts.

Bei der Auswahl einer Sprache stellt sich das Menü unmittelbar um.

Bildschirmschoner

Wenn der Bildschirmschoner aktiviert ist, erscheint ein Bildschirmschoner, wenn 3 Minuten lang keine Taste gedrückt wird (nicht während der Wiedergabe).

Fortsetzen

Mit dieser Funktion merkt sich der DVD-Player die Stelle der zuletzt eingelegten DVD, an der sie gestoppt wurde. Wenn Sie die gleiche DVD erneut in das Gerät einlegen, wird die Wiedergabe von der letzten Position fortgesetzt. Die letzte Position auf der DVD bleibt auch erhalten, wenn Sie das Gerät ausschalten.

Menü: Audioeinstellungen

Wählen Sie den Menüpunkt **AUDIOEINSTELLUNG** um den Tonmodus einzustellen.

Tonmodus

Falls Sie den analogen Ausgang benutzen, können Sie in diesem Menü hierfür Einstellungen vornehmen.

SURROUND: Wählen Sie diese Einstellung, wenn Sie einen Surround-Ton ausgeben wollen.

STEREO: Es wird ein Stereoton ausgegeben. Wählen Sie diese Einstellung, wenn der Klang nur über zwei Lautsprecher ausgegeben wird.

Menü: Dolby Digital-Einstellung

Dynamikumfang

Das Dolby-Digital-Tonformat unterstützt eine Dynamik-Einstellung, mit der Sie den Lautstärke-Unterschied zwischen leisen und lauten Passagen in einer Skala von **AUS** bis **VOLL** in neun Schritten einstellen können.

AUS: Der Ton bleibt unverändert, d. h. laute Passagen und Bässe werden laut, leise Passagen leise wiedergegeben („Kino- Sound“). Die Einstellung ist nur geeignet, wenn niemand gestört werden kann.

VOLL: Der Lautstärkeunterschied wird minimiert, d. h. laute Passagen werden reduziert, leise Passagen angehoben. Diese Einstellung ist z. B. nachts angebracht.

- Um die Einstellung zu ändern, gehen Sie mit ▸ in die Skala auf der rechten Seite und wählen mit ▾ oder ▴ den gewünschten Wert aus. Bestätigen Sie mit **OK**.

Menü: Erweiterte Einstellungen

Dieses Menü können Sie nur erreichen, wenn sich eine eventuell eingelegte CD/DVD im Stopp-Modus befindet.

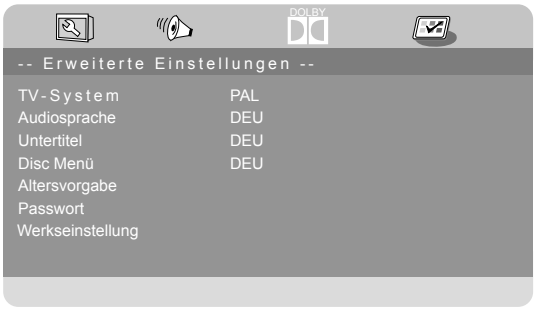

TV-System

Wählen Sie hier den Farbstandard Ihres Fernsehgeräts:

PAL: in vielen europäischen Ländern übliches Farbformat.

AUTO: automatische Einstellung des Formates.

NTSC: in Nordamerika übliches Farbformat.

Audiosprache

Hier wird die Standardsprachspur der DVD voreingestellt, sofern die DVD über mehrere Sprachspuren verfügt.

Untertitel

Hier können Sie die Standardsprache für die auf der DVD abgelegten Untertitel voreinstellen, sofern die DVD über Untertitel verfügt.

Disc Menü

Hier wählen Sie die Sprache der auf der DVD abgelegten Menüs aus, sofern auf der Disc vorhanden.

Altersvorgabe

Hier stellen Sie die Freigabeklasse für DVDs ein (Elternkontrolle).

Einige DVDs und CDs sind mit Verschlüsselungssignalen der von der Motion Picture Association etablierten Freigabeklassen kodiert. Die acht Freigabeklassen lauten:

1 KIND: auch für kleine Kinder geeignet;

2 G: für alle Altersgruppen;

3 PG: empfohlen ab 6 mit elterlicher Aufsicht;

4 PG13: empfohlen ab 12;

5 PGR: empfohlen ab 16 mit elterlicher Aufsicht;

6 R: nicht frei unter 16;

7 NC17: nicht frei unter 18;

8 ERWACHSEN: nur für Erwachsene.

Wurde eine DVD z. B. mit der Freigabeklasse 7 (ab 18) oder 8 (**ERWACHSEN**) kodiert und Sie haben eine der Freigabeklassen 1 bis 6 eingestellt, so erfolgt eine Meldung und es muss das Passwort eingegeben werden. Es können auch nur Teile der DVD, das heißt bestimmte Filmszenen, mit einer Freigabeklasse oder verschiedenen Freigabeklassen kodiert sein.

Passwort

Hier können Sie das Passwort für die Freischaltung und Änderung der Freigabeklasse ändern bzw. einrichten.

- Bestätigen Sie den Eintrag **ÄNDERN** mit **OK**.

ALTES PASSWORT: Geben Sie hier mit den Zifferntasten der Fernbedienung das bestehende Passwort ein. Es besteht aus genau vier Ziffern. Wurde noch kein Passwort eingerichtet, gilt das werkseitige Passwort **123456**. Wenn Sie das richtige Passwort eingegeben haben, wird das nächste Feld für die Eingabe aktiviert.

NEUES PASSWORT: Geben Sie hier mit den Zifferntasten der Fernbedienung eine vierstellige Zahl ein. Die Markierung springt auf das nächste Feld.

BESTÄTIGEN: Geben Sie die vierstellige Zahl noch einmal ein.

- Drücken Sie **OK**, um das neue Passwort zu bestätigen.

Sollten Sie das neue Passwort vergessen haben, geben Sie das Master-Passwort **4711** ein.

Werkseinstellungen

- Bestätigen Sie **ZURÜCKSETZEN** zweimal mit **OK**, um das Gerät auf die Werkseinstellungen zurückzusetzen.

Hinweis!

Bitte beachten Sie, dass ein geändertes Passwort nicht zurückgesetzt wird!

Videotext

Videotext ist ein kostenloser Service, der von den meisten Fernsehstationen ausgestrahlt wird und aktuelle Informationen bezüglich Nachrichten, Wetter, Fernsehprogrammen, Aktienkursen, Untertiteln und anderen Themen bietet.

Die Bedienung des Videotexts

Zur Bedienung des Videotexts verfügt Ihre Fernbedienung spezielle Videotext-Tasten.

- Wählen Sie ein Fernsehprogramm, das Videotext ausstrahlt.
- Drücken Sie die Taste **TV/TXT** einmal, um die Basis-/Indexseite des Videotexts anzuzeigen.
- Drücken Sie die Taste **TV/TXT** erneut, um den Teletext transparent darzustellen (das Fernsehbild erscheint im Hintergrund).
- Drücken Sie die Taste **TV/TXT** erneut, um wieder in den TV-Modus zu wechseln.

Seiten anwählen

- Geben Sie die gewünschte Videotextseite als dreistellige Nummer direkt mit den Zifferntasten ein.
  Die gewählte Seitenzahl wird in der linken oberen Ecke des Bildschirms angezeigt. Der Videotextzähler sucht solange, bis die gewählte Seitennummer gefunden ist.
- Mit den Richtungstasten 65 blättern Sie vor und zurück durch die Videotextseiten.

Farbtasten

Wenn am unteren Bildrand farbige Felder oder Texteinträge eingeblendet sind, können Sie diese Inhalte durch Drücken der entsprechenden Farbtasten ROT, GRÜN, GELB und BLAU direkt anwählen.

SUBPAGE

Manche Videotextseiten beinhalten Unterseiten. Am unteren Bildrand wird z. B. **1/3** angezeigt. Die Unterseiten werden im Abstand von ca. einer halben Minute nacheinander eingeblendet. Sie können die Unterseiten auch selbst aufrufen, indem Sie die Taste **SUBPAGE** drücken. Über die Richtungstasten 34 können Sie durch die Unterseiten blättern.

Nützliche Videotext-Eigenschaften

INDEX

- Mit der Taste **INDEX** wählen Sie die Hauptseite des Videotextes aus.

HOLD

Die Videotextseite, die Sie gewählt haben, enthält möglicherweise mehr Informationen, als auf einen Bildschirm passen. In diesem Fall wird die Information auf mehrere Unterseiten aufgeteilt. Die Unterseiten werden in regelmäßigen Zeitabständen weitergeblättert.

- Drücken Sie die Taste **HOLD**, um einen automatischen Seitenwechsel zu verhindern.
- Drücken Sie erneut die Taste **HOLD**, um den automatischen Seitenwechsel wieder zuzulassen.

REVEAL

- Um verborgene Information, wie z. B. die Lösungen von Rätseln, Puzzle oder Quiz anzuzeigen, drücken Sie einmal auf die Taste **REVEAL**.
- Nochmaliges Drücken der Taste **REVEAL** verbirgt die Antworten wieder.

SIZE

Diese Funktion zeigt die Videotextinformation in doppelter Größe an.

- Drücken Sie die Taste **SIZE**, um die obere Hälfte der Seite zu vergrößern.
- Drücken Sie erneut die Taste **SIZE**, um die untere Hälfte der Seite vergrößert anzuzeigen.
- Nochmaliges Drücken der Taste **SIZE** zeigt den Videotext wieder in normaler Größe.

CANCEL

Wenn Sie im Videotextmodus die Taste **CANCEL** drücken, schaltet das TV-Gerät die Videotextanzeige in den Hintergrund. Damit können Sie Wartezeiten bis zur Anzeige der gewünschten Seite überbrücken.

- Wählen Sie die gewünschte Seitennummer im Videotextmodus.
- Drücken Sie die Taste **CANCEL**, um zum TV-Modus zu schalten, während Sie auf die Videotextseite warten.
- Sobald die gewünschte Seite gefunden ist, erscheint die Seitenzahl.
- Drücken Sie nun erneut die Taste **CANCEL**, um die gewünschte Seite anzuzeigen.

Grundeinstellungen im OSD-Menü

Über das OSD-Menü (On Screen Display) können Sie bestimmte Parameter des LCD-TVs einstellen.

Im Menü navigieren

- Drücken Sie die Taste **MENU**, um das OSD zu aktivieren. Am oberen Rand werden die jeweils möglichen Einstellungen angezeigt.
- Mit den Richtungstasten ◀ ▶ wählen Sie die Optionen aus dem Hauptmenü.
- Mit ▼ wechseln Sie zu den Menüeinträgen.
- Mit den Richtungstasten ◀ ▶ wählen Sie die Optionen aus einem Menü.
  Mit der Taste **MENU** kommen Sie ins Hauptmenü zurück.
- Mit der Richtungstaste ▶ öffnen Sie ein Untermenü (nicht in jedem Menü vorhanden).
  Mit der Taste **MENU** kommen Sie in das übergeordnete Menü zurück.
- Mit den Richtungstasten ◀ ▶ stellen Sie einen gewünschten Wert ein oder treffen eine andere Auswahl.
- Mit der Taste **MENU** schließen Sie das Menü und bestätigen gleichzeitig die Auswahl.

Bitte beachten Sie, dass sich das Menü automatisch nach einigen Sekunden schließt, wenn keine Taste gedrückt wird.

Folgende Hauptmenüs können Sie wählen

- Menü **KANAL**
- Menü **BILD**
- Menü **TON**
- Menü **UHRZEIT**
- Menü **SPERREN**
- Menü **EINRICHTEN**

Hinweis

Aufgrund möglicher technischer Änderungen können die hier beschriebenen Menüs von denen auf Ihrem Bildschirm abweichen.

Hinweis

Je nachdem, welche Quelle Sie gewählt haben, sind nicht alle Menüs verfügbar. Um nicht verfügbare Menüs aufzurufen, müssen Sie zunächst die Quelle wechseln.

Menüsystem

Menü KANAL

Menüpunkt	Einstellung	
AUTOMATISCHE ABSTIMMUNG	Hier führen Sie einen Programmsuchlauf durch. Es stehen Ihnen unterschiedliche Suchoptionen zur Verfügung. Wenn Sie die Suchoption ausgewählt haben, drücken Sie **OK**, um die Sendersuche zu starten. Mit **MENU** können Sie die Suche vorzeitig abbrechen. In diesem Fall werden die gefundenen Kanäle nicht gespeichert.	
ATV - MANUELLE ABSTIMMUNG	Hier können Sie eine manuelle Programmierung für einzelne Sender im ATV-Modus durchführen.	
	AKTUELLER SENDER	Wählen Sie hierüber den Sender, den Sie bearbeiten möchten.
	FARBSYSTEM	**PAL**, **SECAM**, **AUTO**. Für Deutschland ist das Farb-System **PAL** eingestellt.
	TONSYSTEM	**BG**, **DK**, **L**, **I**. Für Deutschland ist das Ton-System **BG** eingestellt.
	FEINABSTIMMUNG	Führen Sie mit ◀ ▶ die Feinabstimmung durch.
	AFC	Stellen Sie die automatische Feinabstimmung auf **EIN**, wenn Sie diese immer durchführen möchten.
	SUCHE	Starten Sie mit ◀ ▶ den Sendersuchlauf.
DTV - MANUELLE ABSTIMMUNG	Hier können Sie eine manuelle Programmierung für einzelne Sender im DVB-T Modus durchführen, wenn das eingespeiste Signal über Antenne kommt.	

SENDER BEARBEITEN	Hier sehen Sie die aktuell gespeicherten Sender. Für jeden Sender können Sie die nachfolgenden Einstellungen vornehmen.
	LÖSCHEN Wählen Sie den Sender an, den Sie löschen möchten, und drücken Sie die **rote Taste**. Drücken Sie die Taste ◀ Ja, wenn Sie sich sicher sind, dass Sie den Sender löschen möchten. Drücken Sie die Taste ▶ Nein, wenn Sie den Vorgang abbrechen möchten.
	BENENNEN Wählen Sie den Sender an, den Sie umbenennen möchten, und drücken Sie die grüne Taste. Nun können Sie den ersten Buchstaben ändern: Über die Richtungstasten ▲ ▼ können Sie im Zeichensatz hoch und runter scrollen. Gehen Sie mit der Richtungstaste ▶ auf den nächsten Buchstaben usw. Am Ende drücken Sie noch einmal die grüne Taste, um den Namen zu speichern. Funktion nur im analog TV verfügbar.
	BEWEGEN Wählen Sie den Sender an und drücken Sie die **gelbe Taste**. Verschieben Sie den Sender mit ▲ ▼ auf den gewünschten Platz und drücken Sie die **gelbe Taste** ein weiteres Mal. Die anderen Sender werden entsprechend mit verschoben.
	ÜBERSPRINGEN Wählen Sie den Sender an, den Sie beim Durchblättern der Sender über die Tasten **CH** ▲ ▼ überspringen möchten, und drücken Sie die **blaue Taste**. Der Sender kann weiterhin über die Zifferntasten angewählt werden.
	FAV Um einen Sender in eine Favoritenliste abzuspeichern, markieren Sie diesen und drücken die Taste **FAV**. Die Favoritenlisten rufen Sie über die Tasten der Fernbedienung auf.
SIGNALINFORMATION	Hier werden die Signalinformationen des eingestellten Senders angezeigt. Diese Option steht Ihnen nur im DTV Modus zur Verfügung.
CI-INFORMATIONEN	Wenn Sie kostenpflichtige Kanäle anschauen möchten, müssen Sie sich zuvor bei einem entsprechenden Anbieter anmelden. Nach der Anmeldung erhalten Sie von Ihrem Anbieter ein Conditional Access Module (CAM-Modul) und eine spezielle Karte. Hinweise zu den Einstellungen finden Sie in der mit dem Modul gelieferten Dokumentation. Installieren Sie die CI-Komponenten auf folgende Weise in Ihrem Fernsehgerät: ▶ Schalten Sie das Fernsehgerät aus und ziehen Sie den Netzstecker. ▶ Setzen Sie zunächst das CAM-Modul in den Steckplatz an der Seite des LCD-TVs ein. Anschließend stecken Sie die Karte ein. **Hinweis** *Beachten Sie, dass Sie das CI Modul nur einsetzen oder herausnehmen dürfen, wenn sich das Gerät im STANDBY-Modus befindet oder vom Stromnetz getrennt ist.* *Das CAM-Modul muss richtig herum eingesetzt werden; falsch herum lässt es sich nicht einschieben. CAM-Modul oder Fernsehgerät können beschädigt werden, falls Sie versuchen, das CAM-Modul mit Gewalt einzuschieben.* ▶ Verbinden Sie das Fernsehgerät mit der Stromversorgung, schalten Sie es ein und warten Sie einen Moment, bis die Karte erkannt wird. ▶ Bei manchen CAM-Modulen sind zusätzlich einige Einrichtungsschritte erforderlich, die Sie im Menü **CI-INFORMATIONEN** ausführen können.

Videorekorder manuell speichern

Die manuelle Programmsuche können Sie verwenden, um z. B. einen Videorekorder auf das LCD-TV einzustellen.
Nachdem LCD-TV und Videorekorder über das Antennenkabel miteinander verbunden sind, stellen Sie Ihren Videorekorder auf das Testsignal.
Führen Sie eine manuelle Programmsuche im Suchlauf mit dem LCD-TV durch.

Menü BILD

Menüpunkt	Einstellung
BILDMODUS	Bildmodus wählen: **DYNAMISCH**, **STANDARD**, **MILD**, **PERSÖNLICH**. Diese Funktion entspricht der Taste **PICTURE**. Bei der Einstellung **PERSÖNLICH** können Sie **KONTRAST**, **HELLIGKEIT**, **FARBE**, **FARBTON** und **SCHÄRFE** selbst einstellen. Bei den anderen Einstellungen sind diese Parameter fest definiert.
KONTRAST	Kontrast verringern bzw. erhöhen (Skala 0 - 100).
HELLIGKEIT	Helligkeit verringern bzw. erhöhen (Skala 0 - 100).
FARBE	Farbe verringern bzw. erhöhen (Skala 0 - 100).
SCHÄRFE	Schärfe verringern bzw. erhöhen (Skala 0 - 10).
FARBTON	Farbton Einstellungen nur bei NTSC-Empfang verfügbar
FARBTEMPERATUR	Farbtemperatur wählen: **KALT**, **NORMAL**, **WARM**
RAUSCHREDUKTION	Mit dieser Funktion können Sie das Bildrauschen verringern und die Bildqualität bei schwachem Signal verbessern. Wählen Sie zwischen **AUS**, **NIEDRIG**, **MITTEL**, **HOCH** und **STANDARD**.
BILDSCHIRM	Bildschirm Einstellungen nur bei einem angeschlossenen PC verfügbar
DYN. KONTRAST	Schalten Sie hier den dynamischen Kontrast an oder aus.

Menü TON

Menüpunkt	Einstellung
SOUNDMODUS	Audiomodus wählen: **STANDARD**, **MUSIK**, **FILM**, **SPORT**, **PERSÖNLICH**. Diese Funktion entspricht der Taste **SOUND**. Bei der Einstellung **PERSÖNLICH** können Sie **HÖHEN** und **BÄSSE** selbst einstellen. Bei den anderen Einstellungen sind diese Parameter fest definiert.
HÖHEN	Höhen verringern bzw. erhöhen (Skala 0 - 100).
BASS	Bässe verringern bzw. erhöhen (Skala 0 - 100).
BALANCE	Stellen Sie die Balance zwischen dem linken und rechten Lautsprecher ein.
AUTOM. LAUTSTÄRKE	Die Funktion **AVL** (Automatic Volume Limiting) gleicht die unterschiedlichen Lautstärken der verschiedenen Sendungen aus. Stellen Sie auf **AUS,** so hören Sie die Originallautstärken. Stellen Sie auf **EIN**, so hören Sie eine gleichmäßige Lautstärke.
SPDIF MODUS	SPDIF Modus einstellen.
AD AUSWAHL	Erzählermodus aktivieren/deaktivieren, sowie Lautstärke einstellen. Verfügbar nur im DTV-Modus. Unterstützung abhändig von der Sendung.

Menü UHRZEIT

Menüpunkt	Einstellung
UHR	Hier können Sie Uhrzeit und Datum einstellen.
ZEITZONE	Hierüber können Sie die Zeitzone einstellen.
EINSCHLAF-TIMER	Wählen Sie eine Zeit, nach der sich das Gerät selbständig ausschaltet. Wählen Sie **AUS**, um die Funktion zu beenden.
AUTOM. ABSCHALTUNG	Stellen Sie hier die Zeit ein, wonach sich der LCD-TV automatisch ausschaltet, wenn keine Bedienung über das Bedienfeld oder der Fernbedienung innerhalb der vorgegeben Zeit stattgefunden hat. Dies ist eine Funktion die dem Umweltschutz dient.
OSD-ZEIT	Hier können Sie die Zeit einstelle, nach der sich das OSD-Menü automatisch schließt.

Menü SPERREN

Menüpunkt	Einstellung	
SYSTEM SPERREN	Hierüber schalten Sie die Einstellungen **SENDER SPERREN**, **ALTERSVORGABE** und **TASTENSPERRE** frei. Geben Sie dafür das Passwort ein. Im Auslieferungszustand: **0000**.	
PASSWORT EINGEBEN	Es öffnet sich ein Feld zur Eingabe der Passwörter.	
	ALTES PASSWORT EINGEBEN	Geben Sie mit den Zifferntasten das bestehende Passwort ein. Im Auslieferungszustand: **0000**.
	NEUES PASSWORT EINGEBEN	Geben Sie ein neues vierstelliges Passwort ein.
	NEUES PASSWORT WIEDERHOLEN	Geben Sie das neue Passwort noch mal ein. Das neue Passwort wird gespeichert
	Hinweis *Notieren Sie sich das neue Passwort. Es wird beim Wiederherstellen der Werkseinstellungen nicht zurückgesetzt.* Sollten Sie das Passwort vergessen haben, benutzen Sie das Master-Passwort „**7948**“.	
SENDER SPERREN	Wählen Sie aus einer Liste die Programme, die gesperrt werden sollen.	
ALTERSVORGABE	Hier können Sie das Alter wählen. Diese Option steht nur im DTV Modus zur Verfügung.	
TASTENSPERRE	Hierüber schalten Sie die Tastensperre für die Bedienelemente am LCD-TV ein oder aus. Der LCD-TV kann dann nur über die Fernbedienung bedient werden.	
HOTEL MODUS	Hierüber können für die einzelnen Kanäle Sicherheitseinstellungen vorgenommen werden. Es können Kanäle, Quellen, Tasten und das Bild gesperrt werden. Zusätzlich kann eine maximale Lautstärke eingestellt werden und ein DataBase Export bzw. Import vorgenommen werden.	

Menü EINRICHTEN

Menüpunkt	Einstellung
OSD SPRACHE	Wählen Sie die Sprache des OSD-Menüs oder die TT-Sprache ein. Sie stellt sich unmittelbar um.
TT SPRACHE	Die Voreinstellung ist **WEST**. Falls Sie sich in einem anderen Sprachraum befinden, können Sie die Spracheinstellung ändern.
GEHÖRLOSENHILFE	Wenn der Sender spezielle Audiosignale für Hörgeschädigte überträgt, können Sie die Einstellung auf **EIN** stellen, um diese Signale zu empfangen. Diese Option steht nur im DTV Modus zur Verfügung.
PVR DATEISYSTEM	Mit Ihrem LCD-TV können Sie über den USB-Anschluss auf einem USBSpeichermedium aufnehmen. Bevor Sie die Aufnahme starten können, muss das USB-Speichermedium formatiert werden. Die Formatierung führen Sie über diesen Menüpunkt durch. Die Aufnahme starten Sie direkt über die rote Taste oder über das EPG Menü. Lesen Sie dazu auch den Abschnitt ab „EPG - Programmführer“ auf Seite 25.
BILDFORMAT	Stellen Sie hier das Bildformat ein. Diese Funktion entspricht der Taste **SIZE**.
BLAUER BILDSCHIRM	Wenn das LCD-TV kein Signal empfängt, erscheint statt des „Schnee“ oder schwarzen Bildes ein blauer Bildschirm
ERSTINSTALLATION	Hier können Sie das Menü zur Erstinstallation aufrufen. Die Einstellungen werden ab „Inbetriebnahme“ auf Seite 9 beschrieben.
WERKSEINSTELLUNGEN WIEDERHERSTELLEN	Stellen Sie hier die Werkseinstellungen ein. Dabei haben Sie die Möglichkeit das Gerät oder den Speicher zurückzusetzen.

EPG – Programmführer

Mit der Taste **EPG** öffnen Sie das „elektronische TV-Programm“. Diese Funktion steht Ihnen nur im Modus **DTV** zur Verfügung.
In der Tabelle sehen Sie die aktuelle Sendung für die verfügbaren Sender. Wählen Sie mit ▲▼ ein Programm aus. Im Textblock rechts neben der Tabelle werden nun Informationen zur aktuellen Sendung angezeigt. Zusätzlich können Sie Informationen über die Sendungen der gesamten folgenden Woche abrufen, die zur aktuellen Uhrzeit ausgestrahlt werden.
Wählen Sie unter **ZEIT** mit ◀ ▶ den gewünschten Tag aus.
Beachten Sie:
Die angezeigten Programminformationen werden von den Sendeanstalten erstellt. Falls keine Programminformation dargestellt wird, ist dies kein Fehler Ihres LCD-TVs.

Taste	Eintrag	Funktion
Rote Taste	**AUFNAHME**	Stellen Sie hier den Beginn und das Ende der Aufnahme auf das externe USB-Speichermedium ein. Unter Modus können Sie folgende Einstellungen vornehmen: **MODUS EINMAL** = Manuelle Eingabe der Aufnahme. Die Aufnahme wird nur einmalig zum voreingestellten Termin vorgenommen. **MODUS TÄGLICH** = Manuelle Eingabe der Aufnahme. Die Aufnahme wird täglich zum voreingestellten Termin gestartet. **MODUS WÖCHENTLICH** = Manuelle Eingabe der Aufnahme. Die Aufnahme wird wöchentlich zum voreingestellten Termin gestartet. Drücken Sie die Taste noch einmal, um das Aufnahmemenü zu verlassen.
Grüne Taste	**ANZEIGEN**	Zeigt eine detaillierte Beschreibung der markierten Sendung (falls verfügbar). Drücken Sie die Taste noch einmal, um die Beschreibung auszublenden.
Gelbe Taste	**ZEITPLAN**	Zeigt die Liste der Sendungen an, die über die Erinnerungsfunktion programmiert wurden. Zur Programmierung einer Erinnerung siehe nächsten Punkt. Mit der roten Taste können Sie eine Sendung aus dem Zeitplan löschen.
Blaue Taste	**ERINNERUNG**	Nimmt die ausgewählte Sendung in den Zeitplan auf. Sobald der programmierte Zeitpunkt erreicht wird, schaltet das Gerät automatisch auf die programmierte Sendung um. Eine Erinnerung der aktuellen Sendung ist nicht möglich.
▲▼◀▶	**WÄHLEN**	Mit den Richtungstasten bewegen Sie sich innerhalb des Programmführers.
⏭	**NÄCHSTER TAG**	Das Programm des nächsten Tages wird aufgerufen.
⏮	**VORHERIGER TAG**	Das Programm des vorherigen Tages wird aufgerufen. Dies ist nur bis zum aktuellen Tag möglich. Das Programm der Vergangenheit wird nicht angezeigt.
OK	**OK**	Bestätigen Sie die Auswahl oder die Einstellung.

Geräte anschließen

Kopfhörer anschließen

Den Kopfhörer schließen Sie an die Kopfhörerbuchse an.

Vorsicht!

Das Benutzen eines Kopfhörers mit zu großer Lautstärke erzeugt übermäßigen Schalldruck und kann zu bleibenden Hörschäden führen. Stellen Sie die Lautstärke vor der Wiedergabe auf den niedrigsten Wert ein. Starten Sie die Wiedergabe und erhöhen Sie die Lautstärke auf den Pegel, der für Sie angenehm ist. Durch Verändern der Grundeinstellung des Equalizers kann sich die Lautstärke erhöhen und damit zu bleibenden Hörschäden führen.

Wenn ein Gerät längere Zeit mit erhöhter Lautstärke über einen Kopfhörer betrieben wird, kann das Schäden am Hörvermögen des Zuhörers verursachen.

Digitaler Verstärker über Koaxialanschluss

Über den **SPDIF COAX.OUT** Anschluss haben Sie die Möglichkeit das Audiosignal Ihres LCD-TVs über einen digitalen Verstärker wiederzugeben.

Verbinden Sie dazu ein Koaxialkabel mit dem SPDIF Coax.OUT-Anschluss am LCD-TV und dem entsprechenden Eingang am Verstärker.

DVD-Player anschließen

Zum Anschluss eines DVD-Players haben Sie diverse Möglichkeiten:

Mit einem SCART-Kabel

- Schließen Sie einen DVD-Player mit SCART-Kabel an die Buchse SCART an.

Mit einem Stereo-Cinch-Kabel und einem Video-Cinch-Kabel

- Verbinden Sie ein Video-Cinch-Kabel (gelber Stecker) mit dem Video-Eingang des LCD-TVs und dem Video-Ausgang des externen Geräts.
- Verbinden Sie ein Stereo-Cinch-Kabel (roter und weißer Stecker) mit den Audio-Eingängen des LCD-TVs und den Audio-Ausgängen des externen Geräts.

Mit einem Komponenten-Videokabel (3 x Cinch)

- Sofern der DVD-Player über YUV-Ausgänge verfügt (Y Pb Pr), ist es empfehlenswert, ihn mit einem Komponentenkabel (Cinch-Kabel grün/blau/rot) an die Komponenteneingänge Y-Pb-Pr des LCD-TVs anzuschließen.
- Für die Tonübertragung schließen Sie ein Stereo-Cinch-Kabel (roter und weißer Stecker) an die AUDIO L-R-Eingänge an.

Mit einem HDMI-Kabel

- Sofern Ihr externes Gerät über einen HDMI- Ausgang verfügt, schließen Sie ein HDMI-Kabel (nicht im Lieferumfang) an den HDMI-Eingang des LCD-TVs und den HDMI-Ausgang des externen Geräts an.

Videorekorder anschließen

- Verbinden Sie ein Antennenkabel mit der Antennenbuchse des LCD-TVs und dem Antennen-Ausgang des Videorekorders.
- Verbinden Sie ein weiteres Antennenkabel mit dem Antennen-Eingang des Videorekorders und der Antennenbuchse in der Wand.

Zusätzlich können Sie LCD-TV und Videorekorder mit einem SCART-Kabel verbinden. Dies ist für eine hohe Bild- und Tonqualität empfehlenswert. Wenn Sie Stereoton übertragen möchten, ist ein SCART-Anschluss notwendig.

- Schließen Sie das SCART-Kabel an die SCART-Buchse des LCD-TVs an.
- Schließen Sie das andere Ende des SCART-Kabels an die SCART OUT-Buchse des Videorekorders an.

DVD-Rekorder anschließen

- Schließen Sie den DVD-Rekorder mit dem SCART-Kabel an die SCART-Buchse des LCD-TVs an.
- Schließen Sie das andere Ende des SCART-Kabels an die SCART OUT-Buchse des DVD-Rekorders an.
- Verbinden Sie ein Antennenkabel mit der Antennenbuchse des LCD-TVs und dem Antennen-Ausgang des DVD-Rekorders.
- Verbinden Sie ein weiteres Antennenkabel mit dem Antennen-Eingang des DVD-Rekorders und der Antennenbuchse in der Wand.

Alternative

- Sofern der DVD-Rekorder über YUV-Ausgänge verfügt (Y Pb Pr), ist es empfehlenswert, ihn mit einem Komponentenkabel (Cinch-Kabel grün/blau/rot) an die Komponenteneingänge Y-Pb-Pr des LCD-TVs anzuschließen.
- Für die Tonübertragung schließen Sie ein Stereo-Cinch-Kabel (roter und weißer Stecker) an die AUDIO L-R-Eingänge an.

Alternative

- Sofern Ihr DVD-Rekorder über einen HDMI- Ausgang verfügt, schließen Sie ein HDMI-Kabel (nicht im Lieferumfang) an den HDMI-Eingang des LCD-TVs und den HDMI-Ausgang des externen Geräts an.

Receiver (SAT, DVB-T, Decoder etc.) anschließen

Sie haben verschiedene Möglichkeiten ein Gerät, das als Empfänger für das LCD-TV eingesetzt werden soll (z. B. SAT-Receiver, DVB-T-Receiver, Decoder, Set-Top-Box) an Ihr LCD-TV anzuschließen.

Mit einem SCART-Kabel

- Schließen Sie einen Receiver mit SCART-Kabel an die SCART Buchse an.

Mit einem Stereo-Cinch-Kabel und einem Video-Cinch-Kabel

- Verbinden Sie ein Video-Cinch-Kabel (gelber Stecker) mit dem Video-Eingang des LCD-TVs und dem Video-Ausgang des externen Geräts.
- Verbinden Sie ein Stereo-Cinch-Kabel (roter und weißer Stecker) mit den Audio-Eingängen des LCD-TVs und den Audio-Ausgängen des externen Geräts.

Mit einem Komponenten-Videokabel (3xCinch)

- Sofern das externe Gerät über YUV-Ausgänge verfügt (Y Pb Pr), ist es empfehlenswert, es mit einem Komponentenkabel (Cinch-Kabel grün/blau/rot) an die Komponenteneingänge Y-Pb-Pr des LCD-TVs anzuschließen.
- Für die Tonübertragung schließen Sie ein Stereo-Cinch-Kabel (roter und weißer Stecker) an die AUDIO L-R-Eingänge an.

Mit einem HDMI-Kabel

- Sofern Ihr externes Gerät über einen HDMI- Ausgang verfügt, schließen Sie ein HDMI-Kabel (nicht im Lieferumfang) an den HDMI-Eingang des LCD-TVs und den HDMI-Ausgang des externen Geräts an.

DVD- oder Videorekorder und SAT-Receiver anschließen

Wenn Sie gleichzeitig einen DVD- oder Videorekorder und einen SAT-Receiver anschließen möchten, können Sie folgende Anschlussart verwenden:

- Schließen Sie den Receiver wie oben beschrieben an.
- Verbinden Sie nun den Receiver mit einem SCART-Kabel am SCART-Ausgang des DVD-Rekorders und den entsprechenden SCART-Eingang des Receivers.
- Verbinden Sie ein Antennenkabel mit der Antennenbuchse des LCD-TVs und dem Antennen-Ausgang des Rekorders.
- Verbinden Sie ein weiteres Antennenkabel mit dem Antennen-Eingang des DVD-Rekorders und dem Antennenausgang des SAT-Receivers.
- Schließen Sie den SAT-Receiver an den LNB der Parabolantenne an.

Camcorder anschließen

Mit einem Stereo-Cinch-Kabel und Video-Cinch-Kabel

- Um Ton und Bild eines Camcorders auf Ihrem LCD-TV wiederzugeben, schließen Sie den Camcorder an die AUDIO-IN-Buchsen und VIDEO-IN-Buchse des LCD-TVs an.

Gerät mit HDMI- oder DVI-Ausgang

HDMI („High Definition Multimedia Interface“) ist im Bereich der Unterhaltungselektronik die einzige Schnittstelle, die gleichzeitig Audio- und Videodaten digital überträgt. Sie verarbeitet alle heute bekannten Bild- und Tonformate, einschließlich HDTV (High Definition Television), und kann somit auch die Auflösung von 1080p ohne Qualitätsverlust darstellen.
Viele Geräte der Unterhaltungselektronik, z. B. DVD-Player, sind heute mit HDMI-Ausgängen ausgestattet.

Externes Gerät mit HDMI-Ausgang anschließen

- Schalten Sie beide Geräte aus.
- Schließen Sie ein HDMI-Kabel (nicht im Lieferumfang) an den HDMI-Eingang des LCD-TVs und den HDMI-Ausgang des externen Geräts an.
- Wenn Sie das HDMI-Gerät angeschlossen haben, schalten Sie das LCD-TV ein.
- Schalten Sie das externe HDMI-Wiedergabegerät ein.

Externes Gerät mit DVI-Ausgang anschließen

Sollte das externe Gerät einen DVI-Ausgang haben, können Sie es ebenfalls an den HDMI-Eingang anschließen (HDMI ist abwärtskompatibel zu DVI - „Digital Visual Interface“). Sie benötigen dazu einen Adapter HDMI-DVI. Da der DVI-Ausgang keinen Ton überträgt, schließen Sie zusätzlich ein Audio-Kabel an.
Zur Übertragung des Tons schließen Sie ein Stereo-Cinch-Kabel mit 3,5-mm-Stereoklinkenstecker an die VGA-AUDIO-IN-Buchse an.

PC anschließen

Das LCD-TV wird wie ein Monitor oder ein zusätzlicher Monitor an Ihren PC oder Ihr Notebook angeschlossen. Das Bild Ihres PCs/Notebooks wird dann auf das LCD-TV übertragen.
So schließen Sie das LCD-TV am PC an:

- Schalten Sie beide Geräte aus.
- Schließen Sie ein VGA-Kabel (Monitorkabel; nicht mitgeliefert) an den VGA-Eingang des LCD-TVs und an den Grafikkarten-Ausgang des PCs oder Notebooks an.
- Ziehen Sie die Schrauben des Monitorkabels mit den Fingern fest, so dass die Stecker richtig in den Buchsen sitzen.
- Falls Sie auch den Ton übertragen möchten, verbinden Sie ein Audio-Kabel mit der VGA AUDIO-Buchse und dem Audio-Ausgang des PC / Notebooks.
- Schalten Sie zuerst das LCD-TV ein.
- Schalten Sie erst danach den PC/das Notebook ein.

Wenn Sie das LCD-TV als zweiten Monitor an Ihrem PC einsetzen, kann es unter Umständen notwendig sein, dass Sie in den Anzeigeeinstellungen Ihres Betriebssystems Einstellungen ändern müssen. Lesen Sie dazu in der Bedienungsanleitung des PCs/Notebooks nach, was beim Betrieb vom mehreren Monitoren zu beachten ist.

Problembehebung

Fehlfunktionen können manchmal banale Ursachen haben, aber manchmal auch von defekten Komponenten ausgehen. Wir möchten Ihnen hiermit einen Leitfaden an die Hand geben, um das Problem zu lösen.
Wenn die hier aufgeführten Maßnahmen keinen Erfolg bringen, helfen wir Ihnen gerne weiter. Rufen Sie uns an! Die Telefonnummer finden Sie auf der Innenseite des rückwärtigen Umschlages unter den Garantiebedingungen.

Fehler	Lösung
Es erscheint kein Bild und es ist kein Ton zu hören.	• Überprüfen Sie, ob das Netzkabel richtig an der Steckdose und am Gerät angeschlossen ist. • Überprüfen Sie, ob der Signalempfang auf TV eingestellt ist.
Es erscheint kein Bild. Es erscheint kein Bild von AV.	• Überprüfen Sie, ob Kontrast und Helligkeit korrekt eingestellt sind. • Überprüfen Sie, ob alle externen Geräte korrekt angeschlossen sind. • Überprüfen Sie, ob die richtige AV-Quelle angewählt ist.
Es ist kein Ton zu hören.	• Vergewissern Sie sich, dass die Lautstärke nicht auf Minimum steht. • Vergewissern Sie sich, dass die Stummschaltung nicht aktiviert ist.
Es gibt kein Bild oder keinen Ton. Es sind aber Geräusche zu hören.	• Der Empfang ist möglicherweise schlecht. Kontrollieren Sie, ob die Antenne angeschlossen ist.
Das Bild ist nicht deutlich.	• Der Empfang ist möglicherweise schlecht. • Kontrollieren Sie, ob die Antenne angeschlossen ist.
Das Bild ist zu hell oder zu dunkel.	• Überprüfen Sie die Einstellungen von Kontrast und Helligkeit.
Das Bild ist nicht scharf.	• Der Empfang ist möglicherweise schlecht. • Kontrollieren Sie, ob die Antenne angeschlossen ist. • Überprüfen Sie die Einstellungen der Schärfe und Rauschreduktion im Menü **BILD**.
Es erscheint ein Doppel- oder Dreifachbild.	• Kontrollieren Sie, ob die Antenne richtig ausgerichtet ist. • Es gibt möglicherweise von Bergen oder Gebäuden reflektierte Wellen.
Das Bild ist gepunktet.	• Es liegen möglicherweise Interferenzen von Autos, Zügen, Leitungen, Neonleuchten, etc. vor. • Es besteht möglicherweise eine Interferenz zwischen dem Antennen- und Stromkabel. Legen Sie die Kabel weiter auseinander.
Es erscheinen Streifen am Bildschirm oder die Farben verblassen.	• Liegt eine Interferenz von einem anderen Gerät vor? • Übertragungsantennen von Radiostationen oder Antennen von Funkamateuren und tragbare Telefone können auch Interferenzen verursachen. • Betreiben Sie das Gerät so weit weg wie möglich von dem Gerät, das die Interferenz möglicherweise verursacht.
Die Bedienknöpfe am Gerät funktionieren nicht	• Eventuell ist die Kindersicherung aktiviert. • Eventuell sind unter **HOTEL MODUS** gewisse Tasten gesperrt
Die Fernbedienung funktioniert nicht.	• Überprüfen Sie, ob die Batterien in der Fernbedienung geladen und richtig eingelegt sind. • Vergewissern Sie sich, dass das Sensorfenster nicht starker Lichteinstrahlung ausgesetzt ist. • Schalten Sie das Gerät mit dem Schalter aus und wieder ein.

Pixelfehler bei LCD-TVs

Trotz modernster Fertigung kann es auf Grund der hochkomplexen Technik in seltenen Fällen zu Ausfällen von einzelnen oder mehreren Leuchtpunkten kommen.

Bei Aktiv Matrix TFTs mit einer Auflösung von 1366 x 768 **Pixel**, welche sich aus je drei Sub-Pixel (Rot, Grün, Blau) zusammensetzen, kommen insgesamt **ca. 3,1 Mio.** Ansteuerelemente zum Einsatz. Aufgrund dieser sehr hohen Anzahl von Transistoren und des damit verbundenen äußerst komplexen Fertigungsprozesses kann es vereinzelt zu einem Ausfall oder zur fälschlichen Ansteuerung von Pixel bzw. einzelnen Sub-Pixel kommen.

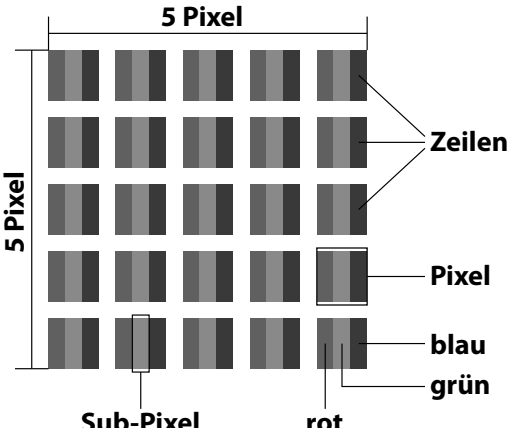

Pixelfehlerklasse	Fehlertyp 1 ständig leuchtender Pixel	Fehlertyp 2 ständig schwarzer Pixel	Fehlertyp3 defekter Subpixel leuchtend	schwarz
0	0	0	0	0
I	1	1	2	1
			1	3
			0	5
II	2	2	5	0
			5-n*	2xn*
			0	10
III	5	15	50	0
			50-n*	2xn*
			0	100
IV	50	150	500	0
			500-n*	2xn*
			0	1000

n*=1,5

Die erlaubte Anzahl von Fehlern der o. g. Typen in jeder Fehlerklasse bezieht sich auf eine Million Pixel und muss entsprechend der physikalischen Auflösung der Displays umgerechnet werden.

Reinigung

Die Lebensdauer des LCD-TVs können Sie durch folgende Maßnahmen verlängern:

Achtung!
Ziehen Sie vor dem Reinigen immer den Netzstecker und alle Verbindungskabel.

- Auf der Hochglanzpolierung befinden sich Schutzfolien, um das Fernsehgerät vor Kratzern zu schützen. Ziehen Sie die Folien ab, nachdem Sie das TV- Gerät korrekt aufgestellt haben.
- Falls die Hochglanzpolierung schmutzig wird, wischen Sie zunächst den Staub ab. Wischen Sie dann sanft mit einem Reinigungstuch nach. Wenn Sie nicht erst den Staub abwischen, oder Sie die Hochglanzpolierung zu stark abwischen, könnte die Hochglanzpolierung zerkratzt werden
- Verwenden Sie keine Lösungsmittel, ätzende oder gasförmige Reinigungsmittel.
- Reinigen Sie den Bildschirm mit einem weichen, fusselfreien Tuch.
- Achten Sie darauf, dass keine Wassertröpfchen auf dem LCD-TV zurückbleiben. Wasser kann dauerhafte Verfärbungen verursachen.
- Setzen Sie den Bildschirm weder grellem Sonnenlicht noch ultravioletter Strahlung aus.
- Bitte bewahren Sie das Verpackungsmaterial gut auf und benutzen Sie ausschließlich dieses, um das LCD-TV zu transportieren.

Achtung!
Es befinden sich keine zu wartenden oder zu reinigenden Teile innerhalb des Bildschirmgehäuses.

Entsorgung

Verpackung

Ihr Gerät befindet sich zum Schutz vor Transportschäden in einer Verpackung. Verpackungen sind aus Materialien hergestellt, die umweltschonend entsorgt und einem fachgerechten Recycling zugeführt werden können.

Gerät

Werfen Sie das Gerät am Ende seiner Lebenszeit keinesfalls in den normalen Hausmüll. Erkundigen Sie sich nach Möglichkeiten einer umweltgerechten Entsorgung.

Batterien

Verbrauchte Batterien gehören nicht in den Hausmüll! Sie müssen bei einer Sammelstelle für Altbatterien abgegeben werden.

Technische Daten/Produktdatenblatt

LCD-TV

Gerätebezeichnung:	P12079 (MD 21127)
Nennspannung Netzadapter:	220-240V ~ 50 Hz
Eingangsspannung Gerät:	12V DC, 3,33 A
Bildschirmgröße:	47 cm (18,5“) TFT; 16:9-Display
Leistungsaufnahme:	max. 40 Watt
Leistungsaufnahme im Standby:	< 0,5 W
Physikalische Auflösung:	1366 x 768 Pixel
TV-System:	PAL, SECAM, B/G, D/K, K’, I/I, L/L’
Kanäle:	VHF (Band I/III) UHF (BAND U) HYPERBAND KABEL-TV (S1-S20) / (S21-S41) DVB-T (free to air)
Audio:	Stereo / Nicam
Programmplätze:	100 (ATV) / 400 (DTV)
Antenneneingang:	75 Ohm
Anschlüsse:	Antennenanschluss (analog/digital) 1 x USB Anschluss CI-Slot Anschluss für Netzadapter Video: 1 x HDMI In mit HDCP-Entschlüsselung Composite Video In (Cinch) 1 x SCART 1 x VGA (15 Pin D-Sub) Component In (3,5 mm Klinke) Audio: Audio In für Composite Video/YUV (Cinch) Kopfhöreranschluss (3,5 mm Klinke) VGA Audio In (3,5 mm Klinke) Digital Audio Out (SPDIF, koaxial)
Laufwerke	USB, Common Interface
Unterstütze Formate	Foto (max. 200 Dateien): JPG, PNG Musik (max. 200 Dateien): MP3, WMA Film (max. 200 Dateien): MPEG 1/2/4, MKV MPEG4 komp. Xvid kompatibel Text (max. 200 Dateien): TXT
Laserleistung DVD-Spieler	Laserklasse 1

Wenn Sie Audio-CDs verwenden, achten Sie auf den Aufdruck COMPACT disc DIGITAL AUDIO

Bitte beachten Sie:

Es gibt heute viele, zum Teil nicht standardisierte CD-Aufnahmeverfahren und Kopierschutzverfahren, sowie unterschiedliche CD-R- und CD-RW-Rohlinge. Darum kann es in Einzelfällen zu Einlesefehlern oder -verzögerungen kommen. Dies ist kein Defekt des Geräts.

Zulässige Umgebungstemperatur	+5° C - +35° C
Zulässige relative Luftfeuchtigkeit	20% - 85%
Abmessungen ohne Fuß (B x H x T):	ca. 459 x 310 x 50 mm
Abmessungen mit Fuß (B x H x T):	ca. 459 x 338 x 160 mm
Gewicht ohne Fuß:	ca. 3,5 Kg
Gewicht mit Fuß:	ca. 2,4 Kg

Fernbedienung

Übertragungsart:	Infrarot
LED Klasse:	1
Batterietyp:	2 x 1,5V AAA R03/LR03

CE

Bitte beachten Sie:
Sollte es vorkommen, dass durch unvorhergesehene Bedienkombinationen, fehlerhaftem Datenaustausch oder elektrostatischer Entladung (Electro Static Discharge) der LCD-TV nicht mehr bedient werden kann, ziehen Sie in diesem Fall den Netzstecker und nehmen Sie das Gerät im Anschluss wieder in Betrieb.

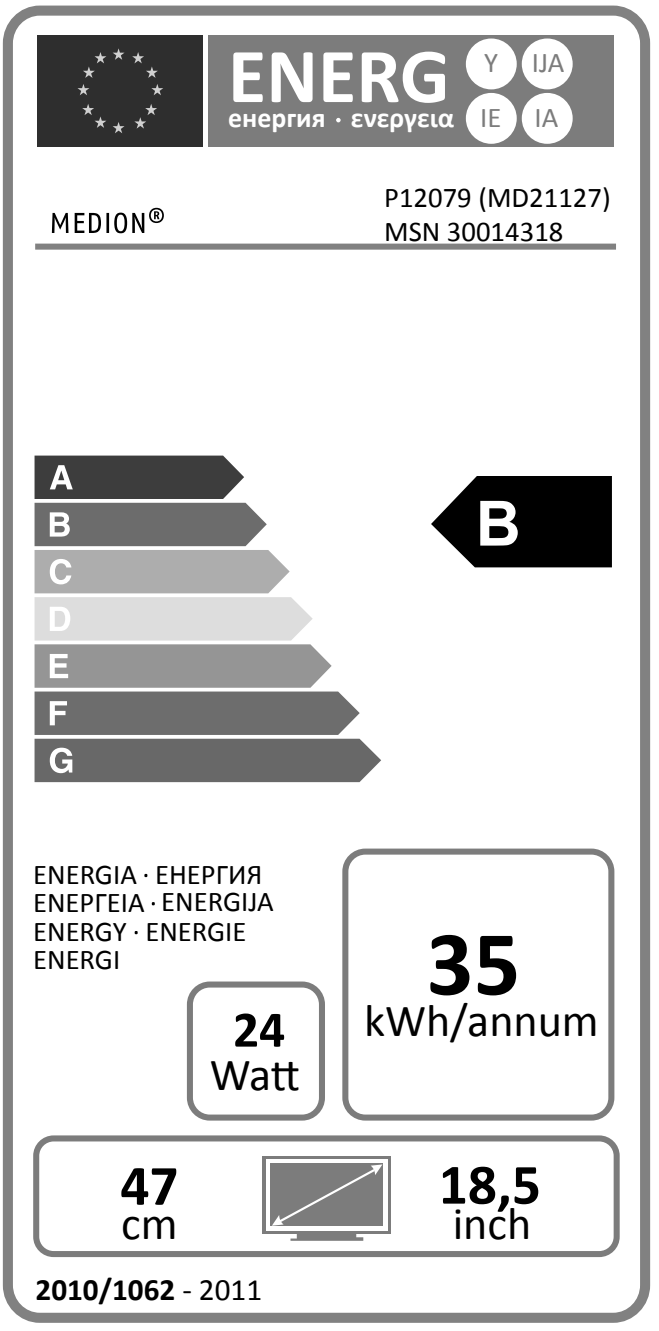

MEDION®

DE

MTC - Medion Technologie Center
45467 Mülheim / Ruhr
Deutschland

Hotline: 01805 - 668 688
Fax: 01805 - 665 566

(0,14 Euro/Minute aus dem dt. Festnetz,
Mobilfunk max. 0,42 Euro/Min)

Bitte benutzen Sie das Kontaktformular unter
www.medionservice.de

www.medion.de